INHALTSVERZEICHNIS

2 FIRMA

3 QUALITÄT
KONTROLLE UND ABNAHME SICHERHEIT

4 TECHNOLOGIEN
DER ELEKTROKASTEN

5 SAUBERKEIT
QUALITÄTSKONTROL LE BERICHT

6 ANLAGEN

6 UNIX SZD

10 UNIX 2B

14 ROBUR 1B

18 ROBUR 2B

22 ROTOR

26 LINEARJET

28 ROBOCLEAN

32 ROUNDJET

34 TUNNEL

39 KONDENSATOR

40 DISOIL P

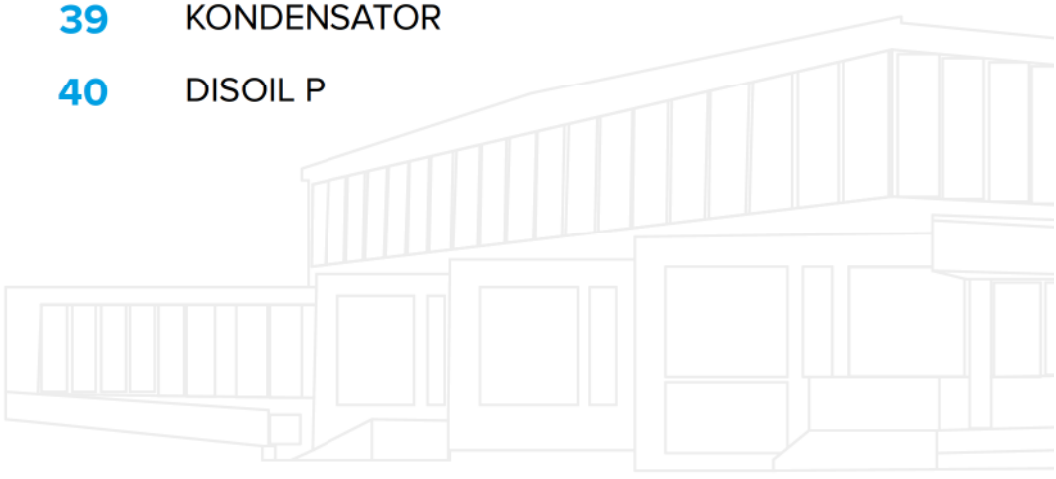

FIRMA

EXPERTEN IM BEREICH DER METTALREINIGUNG FÜR OBERFLÄCHENBEHANDLUNGEN UND REINIGUNG

Die Firma TEKNOX führt ihre Tätigkeit mit dem Ziel der stetigen Suche nach innovativen Technologien aus, um wirksame Lösungen für die Probleme zu finden, die mit den Oberflächenbehandlungen und den Bestimmungen bezüglich der Reinigungsqualität verbunden sind.
TEKNOX versteht sich als eine auf die Beratung, Planung und Herstellung von industriellen Reinigungsanlagen spezialisierte Firma, für Industriebereiche wie:

- MECHANIK,
- KUNSTSTOFF,
- HOLZ,
- SIEBDRUCK UND DRUCK,
- NAHRUNGSMITTEL,
- PHARMAINDUSTRIE.

TEKNOX investiert stetig in ihren Produktionsbereich, in die technische Forschung und in die Schulung des eigenen Personals.

Das Werk, in dem sich sowohl die Produktionsstätte als auch die technischen und Verwaltungsbüros befinden, erstreckt sich über eine Fläche von 5.000 Quadratmetern.

QUALITÄT

Die Abteilung der Blechbearbeitung kümmert sich um die Bearbeitung eines Großteils der Blechbauteile aus denen die Reinigungsanlagen bestehen.

Die Firma kann selbstständig den Laserschnitt, das Stanzen, das Biegen, das Schweißen und die Oberflächenbehandlung der Blechbauteile ausführen. Für einige Teile setzt sie externe und in der Edelstahl-Bearbeitung spezialisierte Firmen ein.

Das Lager erstreckt sich über etwa 1.000 Quadratmeter und verwaltet circa 12.000 Artikelnummern.

Im Lager werden sowohl die gewerblichen Teile als auch die Halberzeugnisse positioniert. Die EDV-Verwaltung des Lagers ermöglicht eine eindeutige Identifizierung der Bestandteile und ein schnelles Nachschlagen der Bestände. Die Qualitätskontrolle der Halberzeugnisse und des erworbenen Materials garantieren eine Lagerung, die allen Anforderungen gerecht wird.

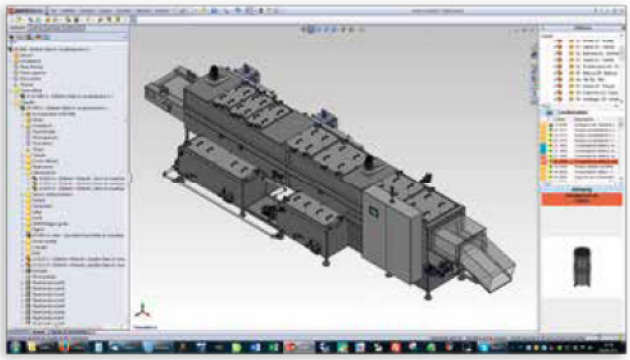

Mit etwa 3.000 Quadratmetern ist der Montagebereich die größte Abteilung der Produktion. Das hochqualifizierte Personal hat verschiedene Aufgaben: die fachgerechte Montage aller Bestandteile (elektrisch, mechanisch und hydraulisch), Abnahme der Anlagen und die Beantwortung der telefonischen Kundenanfragen.

Die technische Abteilung beschäftigt sich mit der 3D Planung aller Anlagen, beginnend mit den einzelnen Teilen bis hin zum fertigen Produkt. Hier werden die Kundenanfragen, das Reinigungs-Leistungsverzeichnis und die technischen Eigenschaften analysiert. Außerdem befasst sie sich mit der Softwareprogrammierung der SPS und mit der Ausarbeitung der technischen Dokumentation wie Produktionsabbildungen, Schaltpläne, Druckluft- und Hydraulikpläne, Bedienungs- und Wartungshandbücher.

Das Handels- und Verwaltungsbüro ist mit der nationalen sowie ausländischen Verwaltung, mit dem Management der Firma, dem Kundendienst und der Logistik beauftragt.

TECHNOLOGISCHE INNOVATIONEN

In den letzten Jahren hat TEKNOX den Erneuerungs- und technischen Verbesserungsprozess fortgeführt. Einige Neuheiten sind:

LASERDÜSEN: Dank dieser Technologie der Laserbohrung von Rohrleitungen, wurden sowohl die Druckverluste reduziert als auch die Wartungszeiten an den Düsen verringert.

TROCKNUNG: Die Optimierung des Trocknungssystems mit Heißluft, das bei einigen Modellen installiert ist, hat einerseits zu einer Senkung der Betriebstemperatur und somit auch des gesamten Energieverbrauchs geführt und andererseits eine 30 %-ige Erhöhung der Leistungsfähigkeit ermöglicht.

ZENTRIFUGALKONDENSATOR Das neue Kondensationssystem mit Zentrifugalkraft, das eigens für die Reinigungsanlagen auf Wasserbasis entworfen und von TEKNOX patentiert wurden, hat eine erhebliche Senkung des erzeugten Dampfes und der Kosten für die Kondensationsausrüstung ermöglicht.

DER ELEKTROKASTEN DGT V4

Das neue Steuersystem DGT V4, mit dem alle TEKNOX Modelle serienmäßig ausgestattet sind, besteht aus:

- **Einer SPS**, die die Eingangs- und Ausgangssignale verwaltet und die Anlaufphase von Widerständen und Motoren steuert;
- **einem Touchscreen-Bedienfeld** TFT LCD mit 65536 Farben und Hintergrundbeleuchtung, 4,3" oder 7";
- **elektromechanischen Bauelementen** der Marke Siemens.

Die Steuerungssoftware ermöglicht:

- das Personalisieren der Hauptfunktionen der Maschine, wie Zeiten, Temperaturen und Betriebszyklen;
- das Einstellen mit einem benutzerfreundlichen Grafiksystem von bis zu 16 Betriebsprogrammen, wobei jedes bis zu 48 verschiedene Phasen enthalten kann (ausgeschlossen bei Anlagen mit Dauerbetrieb);
- das Überprüfen in Echtzeit der Status der verschiedenen Maschinenbestandteile, dank einer synoptischen grafischen Darstellung;
- das Einstellen der wöchentlichen Programmierung für das Einschalten der Erwärmung der Reinigungsflüssigkeiten;
- das Einstellen der wöchentliche Programmierung für das Einschalten des Ölabscheiders (falls eingebaut);
- das Einstellen der Sprache der angezeigten Informationen;
- die Verwaltung der minimalen, maximalen und Sicherheitstemperatur der Flüssigkeit;
- die Verwaltung der Meldungen und Maschinenalarme;
- das Erhalten von Informationen über die gesamte Maschinenzykluszeit (Stundenzähler, Zykluszähler);
- die automatische Verwaltung der Wartungen;
- das Aktivieren von erweiterten Funktionen wie die Energieeinsparung (um die gesamte Leistungsaufnahme der Maschine zu optimieren).

TECHNOLOGIEN

QUALITÄTSMANAGEMENTSYSTEM DER REINIGUNG

In immer mehr Produktionssektoren muss die gefragte Reinigungsqualität Normvorgaben hinsichtlich Höchstgewicht und Maximalgröße des verbliebenen Schadstoffes einhalten. Die Kontrolle „Sauberkeit" ist sehr wichtig für die Maschinenbau-, Automobil-, Luftfahrt-, Raumfahrt- und Produktionsgüterindustrien.

TEKNOX bietet ihre Erfahrung und Ausrüstung, um Laboruntersuchungen in völliger Autonomie durchzuführen.

Die Membranen, die die auf dem behandelten Werkstück verbliebenen Reste enthalten, werden in einem einzigen Durchgang gescannt. Die mitgelieferte Software analysiert die Ablagerungen, anhand von eingegebenen Richtwerten, und führt die Zählung und Kategorisierung derselben in wenigen Minuten durch.

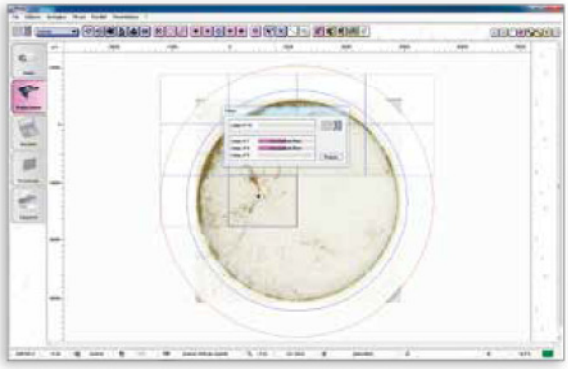

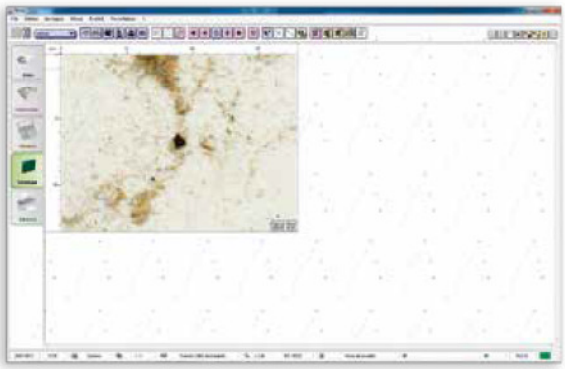

BERICHT UND ERGEBNISSE

Es ist möglich, die automatische Erstellung des vollständigen Berichts sowie den Export der Daten in eine Excel-Tabelle zu veranlassen.

Die Ergebnisse werden in einer voreingestellten Reihenfolge gemäß den Standards und Referenznormen dargestellt und gemäß den Indizes und Kategorisierungsklassen der Ablagerungen angegeben.

ERGEBNISSE

UNIX SZD

METALLREINIGUNGSMASCHINE MIT DREHKORB
MIT FLÜSSIGKEITSKLÄRUNG

Reinigungsanlage zur automatischen Behandlung von kleinen und mittelgroßen Werkstücken.
Durch die speziellen Strahlen und die langsame Korbdrehung kann eine hervorragende Reinigungsqualität erzielt werden. Die SPS ermöglicht die Personalisierung der Behandlung.

UNIX SZD

UNIX SZD
80 | 100 | 120

NIEDRIGTEMPERATUR LT
Einstellbare Höchsttemperatur beträgt 60°C.

HOCHTEMPERATUR HT
Einstellbare Höchsttemperatur beträgt 80°C.

SERIENMÄßIGE
AUSSTATTUNG

- Zeitgesteuerte Dampfabsaugung
- Verstärkter Korb aus elektrisch geschweißtem Netz mit externem Rand aus Edelstahl AISI 304
- Kontrolle des Mindestflüssigkeitsstands im Tank zum Schutz von Pumpe und Heizwiderstand
- Kontrolle des maximalen Flüssigkeitsstands im Tank und Magnetventil für den automatischen Wasserzulauf
- Elektropumpe aus Edelstahl AISI 304 mit Sonderdichtungen
- Kassettenfilter mit 6 Hutfiltern aus Edelstahl AISI 304 zum Vorfiltern der Flüssigkeit, die in den Tank zurückfließt
- Filter aus Edelstahl AISI 304 an der Ansaugseite der Pumpe
- Sicherheitsendschalter auf der Öffnung des Deckels
- Dichtung am Wannenrand aus EPDM
- Elektroanlage IP65, Verwaltung mit SPS Touchscreen (DGT V4)
- Wöchentliche Programmierung für das Einschalten der Erwärmung und des Ölabscheiders (falls eingebaut)
- Elektrowiderstand aus Edelstahl Incoloy
- Elektrische Drehung des Korbs durch Getriebemotor
- von außen zugänglicher Tank mit Schotten für den Schlammabsetzbereich
- Struktur und Bleche aus Edelstahl AISI 304
- Lasergefertigte Reinigungsleitungen aus Edelstahl AISI 304

Modell HT

- Wärmedämmung gemäß Norm mit Edelstahl AISI 430 Platten
- Sicherheitsendschalter gemäß Norm mit Sperre der Deckelöffnung während des Zyklusbetriebs

FLEXIBILITÄT

TECHNISCHE DATEN

TECHNISCHE DATEN	UNIX 80 SZD	UNIX 100 SZD	UNIX 120 SZD
Platzbedarf der geschlossenen Maschine (B x T x H)	125 x 173 x 140 cm	142 x 190 x 140 cm	157 x 205 x 160 cm
Platzbedarf der geöffneten Maschine (B x T x H)	125 x 173 x 192 cm	142 x 190 x 210 cm	157 x 205 x 230 cm
Reinigungskapazität (Ø x HL)	Ø 78 x 54 cm	Ø 98 x 54 cm	Ø 117 x 70 cm
Tragfähigkeit Korb	100 Kg	200 Kg	300 Kg
Kapazität Reinigungstank	240 lt	240 lt	300 lt
Reinigungspumpe	0,55 kw 2,5 bar 200 lt/min	1,5 kw 2,5 bar 250 lt/min	1,5 kw 2,5 bar 300 lt/min
Hochdruck-Reinigungspumpe	2,2 kw 6 bar 200 lt/min	3 kw 6 bar 250 lt/min	3 kw 6 bar 300 lt/min
Aufwärmen Reinigung	8,0 kw	8,0 kw	10,0 kw
Mechanische Drehung	0,09 kw	0,09 kw	0,09 kw
Dampfabsauger	0,25 kw 320 mc/h	0,25 kw 320 mc/h	0,25 kw 320 mc/h
Ölabscheiderscheibe	0,09 kw	0,09 kw	0,09 kw
Dampfkondensator	0,20 kw	0,20 kw	0,20 kw
Tankentleerungspumpe	0,37 kw	0,37 kw	0,37 kw
Trocknung	4,5 kw	4,5 kw	4,5 kw
Gebläse (Druckluft 6 bar)	300 mc/h	300 mc/h	300 mc/h
Versorgung	3 Ph + N + PE	3 Ph + N + PE	3 Ph + N + PE
Versorgungsspannung	400V 50Hz	400V 50Hz	400V 50Hz

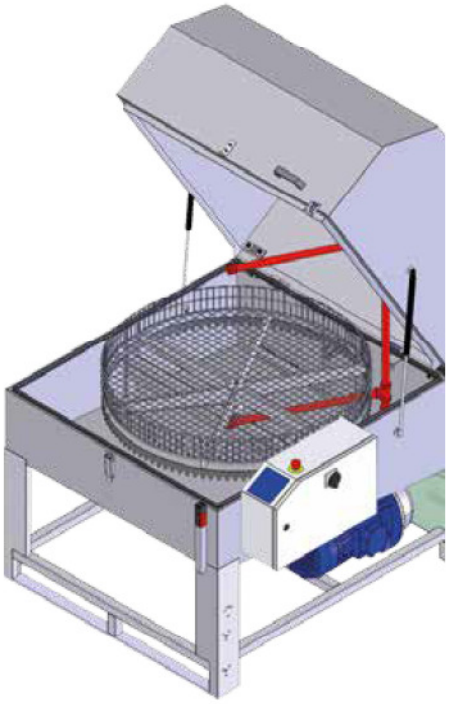

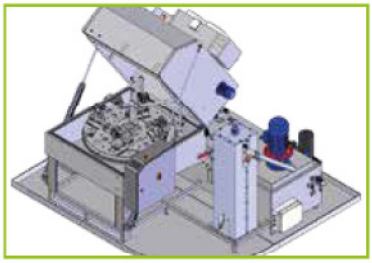

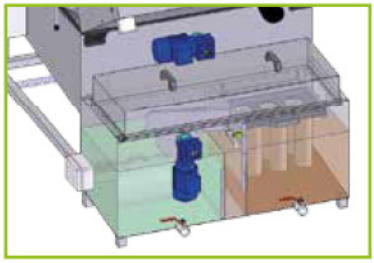

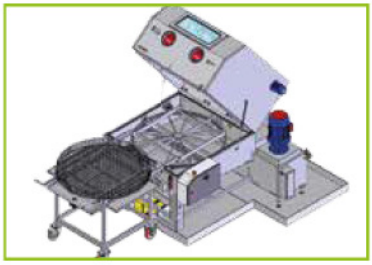

UNIX SZD

METALLREINIGUNGSMASCHINE MIT
DREHKORB MIT FLÜSSIGKEITSKLÄRUNG

ABMESSUNGEN

ABMESSUNGEN	UNIX 80 SZD	UNIX 100 SZD	UNIX 120 SZD
L (Breite)	125 cm	142 cm	157 cm
P (Tiefe)	173 cm	190 cm	205 cm
H (Höhe)	192 cm	210 cm	230 cm
DL (Durchmesser Reinigung)	78 cm	97 cm	117 cm
HL (Reinigungshöhe)	54 cm	54 cm	70 cm
AC (Ladehöhe)	81 cm	81 cm	83 cm
HA (Öffnungswinkel)	60°	60°	60°

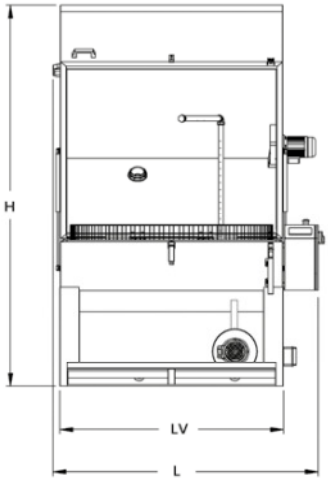

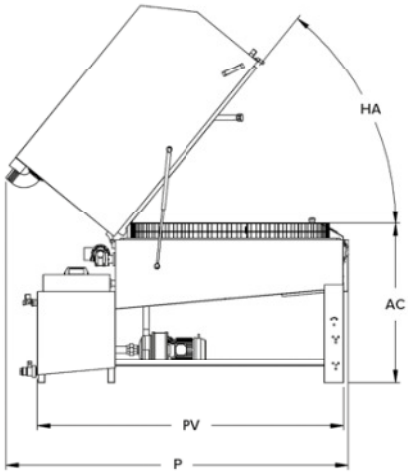

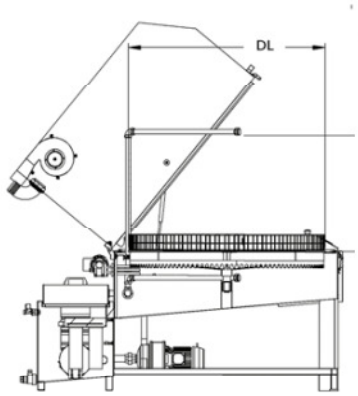

ANSCHLÜSSE

ANSCHLÜSSE	UNIX 80 SZD	UNIX 100 SZD	UNIX 120 SZD
Abfluss Tankflüssigkeit	F 1" Gas	F 1" Gas	F 1" Gas
Ölabscheiderablass	M 1/2" Gas	M 1/2" Gas	M 1/2" Gas
Ablass Dampfansaugung	Ø 80 mm	Ø 80 mm	Ø 80 mm
Magnetventil Wasserbefüllung	F 3/4" Gas	F 3/4" Gas	F 3/4" Gas
Magnetventil Druckluftgebläse	F 3/4" Gas	F 3/4" Gas	F 3/4" Gas
Druckluft-Einlass	F 1/4" Gas	F 1/4" Gas	F 1/4" Gas
Entleerungspumpe	F 1"1/4 Gas	F 1"1/4 Gas	F 1"1/4 Gas

ZUBEHÖR

- Pneumatische Deckelöffnung und -schließung mit Zweihand-Sicherheitssteuerung [1]
- Trocknung mit Heizwiderstand und Seitenkanal-Luftgebläse mit Luftbürste [2]
- Externer Transportwagen aus Edelstahl AISI 304 [3]
- Wärmedämmung des Sackfilters
- Wärmedämmung des parallelen Duplex Sackfilters
- Elektrischer Dampfkondensator zur Minderung des erzeugten Dampfs (S. 39)
- Disoil P LT oder HT (S. 40)
- Ölabscheiderscheibe mit Spezialgetriebemotor
- Doppelte obere Leitung auf halber Höhe, ausschließbar
- Dosiervorrichtung des chemischen Produktes
- Feinmaschiger Kassettenfilter
- Sackfilter an der Vorlaufseite der Pumpe aus Edelstahl
- Doppelter Sackfilter parallel an der Vorlaufseite der Pumpe aus Edelstahl
- Dichtungen aus Teflon und Viton
- Manuelle Reinigung und Gebläse mit Schläuchen und äußerer Reinigungsspritze [4]
- SPS Siemens S1200 - HMI Touchscreen Siemens KTP
- Hochdruck-Reinigungspumpe
- Tankentleerungspumpe
- Eignung für die Verwendung von reibenden Schadstoffen in der Reinigungsflüssigkeit
- Eignung für die Verwendung von stark ätzenden chemischen Produkten
- Spülen mit Wasser aus Wassernetz mit unabhängigen Rohren und direktem, getrenntem Abfluss
- Bleichen von internen Schweißstellen
- Gebläse mit Druckluft und unabhängigen Rohren
- Aufbewahrungstank der Anlage aus Edelstahl AISI 304

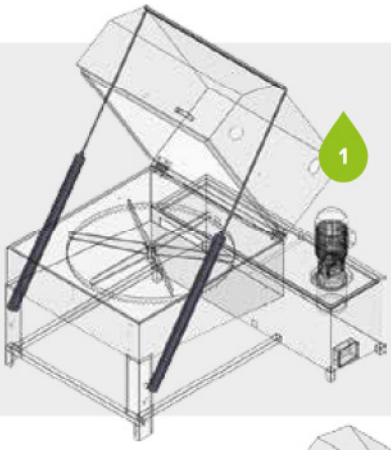

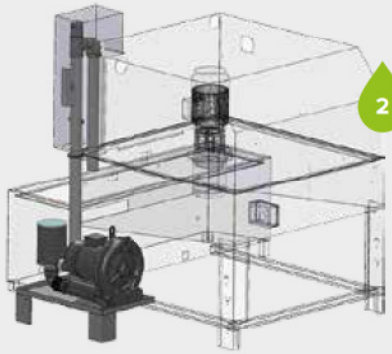

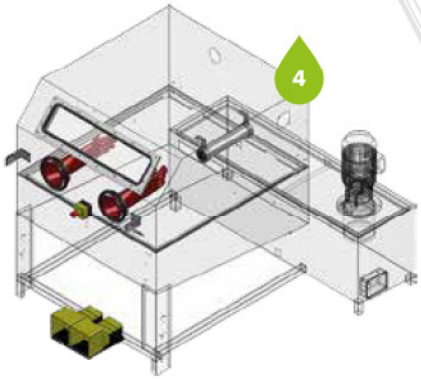

FLEXIBILITÄT

UNIX 2B

METALLREINIGUNGSMASCHINE
MIT DREHKORB MIT ZWEI ODER MEHR
BEHANDLUNGSPHASEN

Reinigungsanlage zur automatischen Behandlung von kleinen und mittelgroßen Werkstücken.

Durch die speziellen Strahlen und die langsame Korbdrehung kann eine hervorragende Reinigungsqualität erzielt werden. Die zwei Tanks mit eigenen Pumpen ermöglichen die automatische Ausführung der Reinigung und des Spülens.
Die SPS ermöglicht die Personalisierung der Behandlung.

UNIX 2B

UNIX 2B
80 | 100 | 120

NIEDRIGTEMPERATUR LT
Einstellbare Höchsttemperatur beträgt 60°C.

HOCHTEMPERATUR HT
Einstellbare Höchsttemperatur beträgt 80°C.

SERIENMÄßIGE
AUSSTATTUNG

- Zeitgesteuerte Dampfabsaugung
- Verstärkter Korb aus elektrisch geschweißtem Netz mit externem Rand aus Edelstahl AISI 304
- Kontrolle des Mindestflüssigkeitsstands im Tank zum Schutz von Pumpe und Heizwiderstand
- Kontrolle des maximalen Flüssigkeitsstands im Tank und Magnetventil für den automatischen Wasserzulauf
- Elektropumpe aus Edelstahl AISI 304 mit Sonderdichtungen
- Kassettenfilter mit 6 Hutfiltern aus Edelstahl AISI 304 zum Vorfiltern der Flüssigkeit, die in den Tank zurückfließt
- Filter aus Edelstahl AISI 304 an der Ansaugseite der Pumpe
- Sicherheitsendschalter auf der Öffnung des Deckels
- Dichtung am Wannenrand aus EPDM
- Elektroanlage IP65, Verwaltung mit SPS Touchscreen (DGT V4)
- Wöchentliche Programmierung für das Einschalten der Erwärmung und des Ölabscheiders (falls eingebaut)
- Elektrowiderstand aus Edelstahl Incoloy
- Elektrische Drehung des Korbs durch Getriebemotor
- Struktur und Bleche aus Edelstahl AISI 304
- Lasergefertigte Reinigungs- und Spülleitungen aus Edelstahl AISI 304

Modell HT

- Wärmedämmung gemäß Norm mit Edelstahl AISI 430 Platten
- Sicherheitsendschalter gemäß Norm mit Sperre der Deckelöffnung während des Zyklusbetriebs

TECHNISCHE DATEN

TECHNISCHE DATEN	UNIX 80 2B	UNIX 100 2B	UNIX 120 2B
Platzbedarf der geschlossenen Maschine (B x T x H)	158 x 178 x 152 cm	165 x 185 x 158 cm	185 x 208 x 165 cm
Platzbedarf der geöffneten Maschine (B x T x H)	158 x 178 x 206 cm	165 x 185 x 216 cm	185 x 208 x 231 cm
Reinigungskapazität (Ø x HL)	Ø 78 x 54 cm	Ø 98 x 54 cm	Ø 117 x 70 cm
Tragfähigkeit Korb	100 Kg	200 Kg	300 Kg
Kapazität Reinigungstank	240 lt	270 lt	350 lt
Kapazität Spültank	180lt	270 lt	350 lt
Reinigungspumpe	0,55 kw 2,5 bar 200 lt/min	1,5 kw 2,5 bar 200 lt/min	1,5 kw 2,5 bar 200 lt/min
Hochdruck-Reinigungspumpe	2,2 kw 6 bar 200 lt/min	3 kw 6 bar 250 lt/min	3 kw 6 bar 300 lt/min
Spülpumpe	0,55 kw 2,5 bar 200 lt/min	0,55 kw 2 bar 200 lt/min	0,55 kw 2 bar 200 lt/min
Aufwärmen Reinigung	8,0 kw	8,0 kw	10,0 kw
Aufwärmen Spülen	6,0 kw	8,0 kw	10,0 kw
Mechanische Drehung	0,09 kw	0,09 kw	0,09 kw
Dampfabsauger	0,25 kw 320 mc/h	0,25 kw 320 mc/h	0,25 kw 320 mc/h
Scheibenölabscheider	0,09 kw	0,09 kw	0,09 kw
Dampfkondensator	0,20 kw	0,20 kw	0,20 kw
Tankentleerungspumpe	0,37 kw	0,37 kw	0,37 kw
Trocknung	4,5 kw	4,5 kw	4,5 kw
Gebläse (Druckluft 6 bar)	300 mc/h	300 mc/h	300 mc/h
Versorgung	3 Ph + N + PE	3 Ph + N + PE	3 Ph + N + PE
Versorgungsspannung	400V 50Hz	400V 50Hz	400V 50Hz

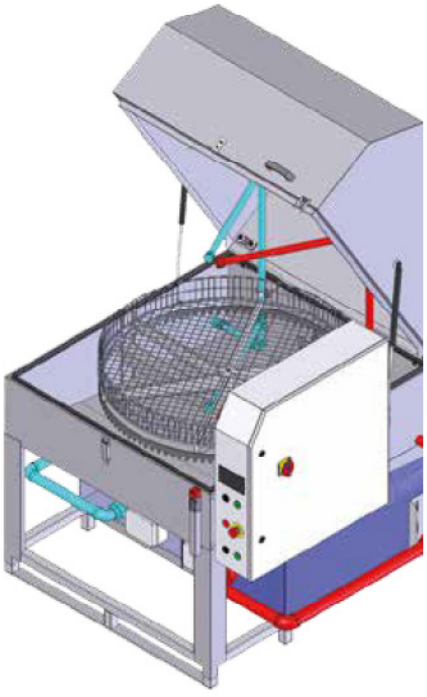

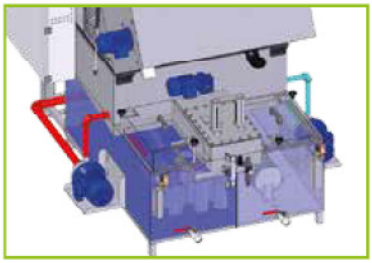

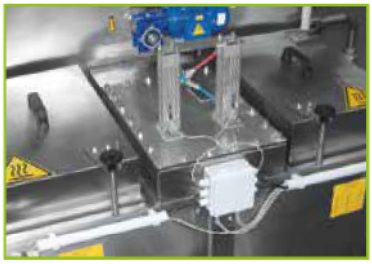

UNIX 2B

METALLREINIGUNGSMASCHINE
MIT DREHKORB MIT ZWEI ODER MEHR
BEHANDLUNGSPHASEN

ABMESSUNGEN

ABMESSUNGEN	UNIX 80 2B	UNIX 100 2B	UNIX 120 2B
L (Breite)	158 cm	178 cm	198 cm
P (Tiefe)	178 cm	195 cm	210 cm
H (Höhe)	206 cm	216 cm	237 cm
DL (Durchmesser Reinigung)	78 cm	97 cm	117 cm
HL (Reinigungshöhe)	54 cm	54 cm	70 cm
AC (Ladehöhe)	93 cm	93 cm	93 cm
HA (Öffnungswinkel)	60°	60°	60°

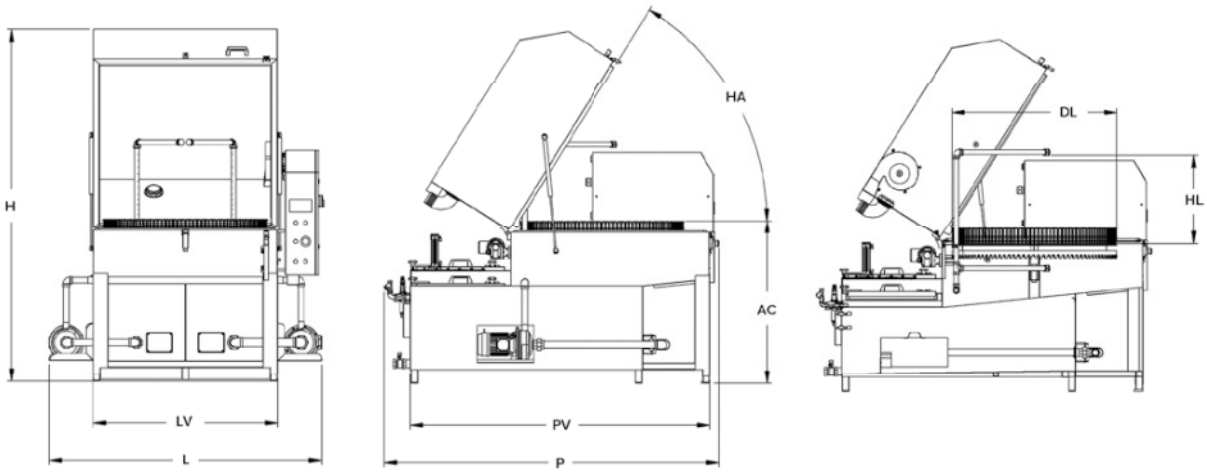

ANSCHLÜSSE

ANSCHLÜSSE	UNIX 80 2B	UNIX 100 2B	UNIX 120 2B
Abfluss Tankflüssigkeit	F 1" Gas	F 1" Gas	F 1" Gas
Ölabscheiderablass	M 1/2" Gas	M 1/2" Gas	M 1/2" Gas
Ablass Dampfansaugung	Ø 80 mm	Ø 80 mm	Ø 80 mm
Magnetventil Wasserbefüllung	F 3/4" Gas	F 3/4" Gas	F 3/4" Gas
Magnetventil Druckluftgebläse	F 3/4" Gas	F 3/4" Gas	F 3/4" Gas
Druckluft-Einlass	F 1/4" Gas	F 1/4" Gas	F 1/4" Gas
Entleerungspumpe	F 1"1/4 Gas	F 1"1/4 Gas	F 1"1/4 Gas

ZUBEHÖR

- Pneumatische Deckelöffnung und -schließung mit Zweihand-Sicherheitssteuerung [1]
- Trocknung mit Heizwiderstand und Seitenkanal-Luftgebläse mit Luftbürste [2]
- Externer Transportwagen aus Edelstahl AISI 304 [3]
- Wärmedämmung des Sackfilters
- Wärmedämmung des parallelen Duplex Sackfilters
- Elektrischer Dampfkondensator zur Minderung des erzeugten Dampfs (S. 39)
- Disoil P LT oder HT (S. 40)
- Ölabscheiderscheibe mit Spezialgetriebemotor
- Doppelte obere Leitung auf halber Höhe, ausschließbar
- Dosiervorrichtung des chemischen Produktes
- Feinmaschiger Kassettenfilter
- Sackfilter an der Vorlaufseite der Pumpe aus Edelstahl
- Doppelter Sackfilter parallel an der Vorlaufseite der Pumpe aus Edelstahl
- Dichtungen aus Teflon und Viton
- Manuelle Reinigung und Gebläse mit Schläuchen und äußerer Reinigungsspritze [4]
- SPS Siemens S1200 - HMI Touchscreen Siemens KTP
- Hochdruck-Reinigungspumpe
- Tankentleerungspumpe
- Eignung für die Verwendung von reibenden Schadstoffen in der Reinigungsflüssigkeit
- Eignung für die Verwendung von stark ätzenden chemischen Produkten
- Spülen mit Wasser aus Wassernetz mit unabhängigen Rohren und direktem, getrenntem Abfluss
- Bleichen von internen Schweißstellen
- Gebläse mit Druckluft und unabhängigen Rohren
- Aufbewahrungstank der Anlage aus Edelstahl AISI 304

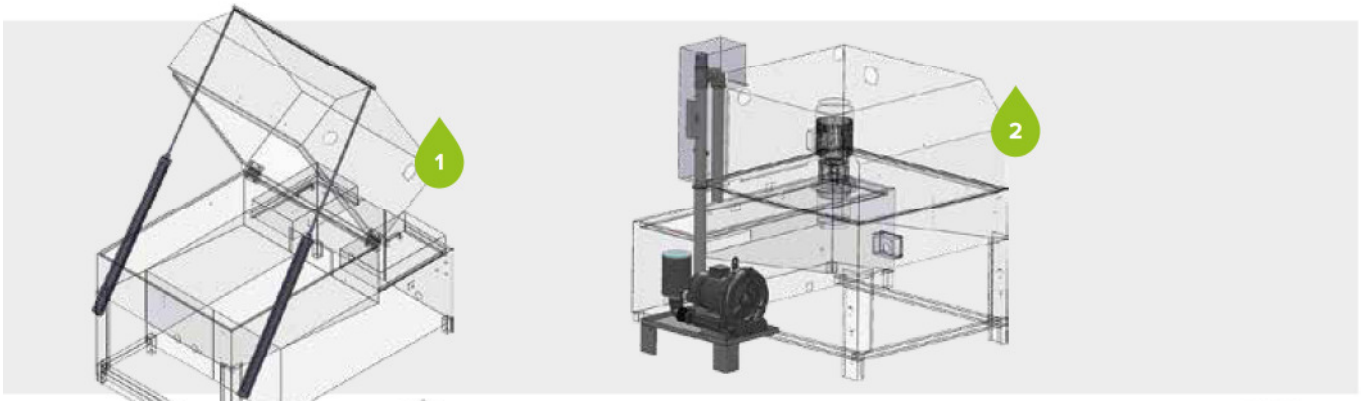

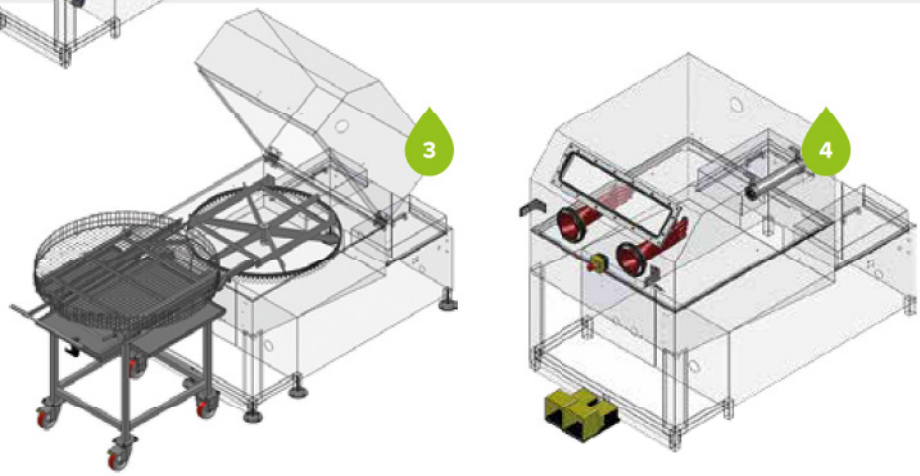

FLEXIBILITÄT

ROBUR 1B

METALLREINIGUNGSMASCHINE
MIT DREHKORB FÜR WERKSTÜCKE
MIT HOHEM VOLUMEN UND GEWICHT

Reinigungsanlage zur automatischen Behandlung von Werkstücken mit hohem Volumen und Gewicht.

Durch die speziellen Strahlen und die langsame Korbdrehung kann eine hervorragende Reinigungsqualität erzielt werden.
Die SPS ermöglicht die Personalisierung der Behandlung.

ROBUR 1B

ROBUR 1B
1000 | 1200 | 1400
1800 | 2200

NIEDRIGTEMPERATUR LT
Einstellbare Höchsttemperatur beträgt 60°C.

HOCHTEMPERATUR HT
Einstellbare Höchsttemperatur beträgt 80°C.

SERIENMÄßIGE

AUSSTATTUNG

- Zeitgesteuerte Dampfabsaugung
- Externer Transportwagen aus Edelstahl Aisi 304 mit Tropfenfänger und Rädern mit Sicherheitsbremse
- Pneumatische ISO-Zylinder und pneumatische Sicherheitsventile zur „Absturzsicherung“
- Kontrolle des Mindestflüssigkeitsstands im Tank zum Schutz von Pumpen und Heizwiderständen
- Kontrolle des maximalen Flüssigkeitsstands in den Tanks und der Magnetventile für den automatischen Wasserzulauf
- Zweihandsteuerung für die Klappenschließung mit Sicherheitssteuerung
- Vertikale, mehrstufige Elektropumpe aus Edelstahl AISI 304 mit Sonderdichtungen
- Kassettenfilter mit 6 Hutfiltern aus Edelstahl AISI 304 zum Vorfiltern der Flüssigkeit, die in den Tank zurückfließt
- Doppelmaschiger Filter aus Edelstahl AISI 304 an der Ansaugseite der Pumpe
- Sicherheitsendschalter auf der Klappenöffnung
- Elektroanlage IP65, Verwaltung mit SPS Touchscreen (DGT V4)
- Getriebemotor für Korbdrehung mit Drehmomentbegrenzer und Zentrierfühler
- Verstärkte Plattform aus gepresstem Gitter mit erhöhtem externem Rand aus verzinktem Eisen
- Wöchentliche Programmierung für das Einschalten der Erwärmung und des Ölabscheiders (falls eingebaut)
- Vertikale Elektrowiderstände aus Edelstahl Incoloy
- Von außen zugängliche Tanks und Klammen zur Schlammentladung für eine einfache Reinigung
- Struktur und Bleche aus Edelstahl in Kontakt mit der Flüssigkeit
- Untere Tragstruktur aus Stahl
- Dreifache Dichtung der Klappe (unten, oben und seitlich) und Dichtungen an allen Tankdeckeln
- Lasergefertigte Reinigungs-/Spülleitungen aus Edelstahl AISI 304

Modell HT

- Wärmedämmung gemäß Norm mit Edelstahl AISI 430 Platten

TECHNISCHE DATEN

TECHNISCHE DATEN	ROBUR 1000 1B	ROBUR 1200 1B	ROBUR 1400 1B	ROBUR 1800 1B	ROBUR 2200 1B
Platzbedarf der geschlossenen Maschine (B x T x H)	203 x 258 x 200 cm	226 x 298 x 210 cm	246 x 330 x 220 cm	279 x 396 x 232 cm	326 x 480 x 236 cm
Platzbedarf der geöffneten Maschine (B x T x H)	203 x 258 x 275 cm	226 x 298 x 295 cm	246 x 330 x 315 cm	279 x 396 x 337 cm	326 x 480 x 345 cm
Reinigungskapazität (Ø x HL)	90 x 70 cm	110 x 80 cm	128 x 90 cm	165 x 100 cm	200 x 100 cm
Tragfähigkeit Korb	600 kg	600 kg	600 Kg	800 Kg	800 Kg
Kapazität Reinigungstank	450 lt	550 lt	750 lt	1000 lt	1200 lt
Reinigungspumpe	4 kw 5 bar 250 lt/min	4 kw 5 bar 280 lt/min	4 kw 5 bar 300 lt/min	5,5 kw 5 bar 350 lt/min	5,5 kw 5 bar 400 lt/min
Hochdruck-Reinigungspumpe	5,5 kw 7,5 bar 250 lt/min	5,5 kw 7,5 bar 280 lt/min	7,5 kw 7,5 bar 300 lt/min	7,5 kw 7,5 bar 350 lt/min	7,5 kw 7,5 bar 400 lt/min
Aufwärmen Reinigung	12,0 kw	18,0 kw	24,0 kw	30,0 kw	40,0 kw
Mechanische Drehung	0,18 kw	0,18 kw	0,18 kw	0,18 kw	0,18 kw
Dampfabsauger	0,25 kw 320 mc/h	0,25 kw 320 mc/h	0,37 kw 580 mc/h	0,37 kw 580 mc/h	2 x 0,37 kw 1160 mc/h
Ölabscheiderscheibe	0,09 kw	0,09 kw	0,09 kw	0,09 kw	0,09 kw
Dampfkondensator	0,20 kw	0,20 kw	0,48 kw	0,48 kw	0,48 kw
Entleerungspumpe Tank	0,37 kw	0,37 kw	0,37 kw	0,37 kw	0,37 kw
Trocknung	5,2 kw	5,2 kw	5,2 kw	8,2 kw	8,2 kw
Aufwärmen Brenner	0,17 kw	0,17 kw	0,17 kw	0,17 kw	0,17 kw
Gebläse (Druckluft 6 bar)	400 mc/h	450 mc/h	550 mc/h	700 mc/h	800 mc/h
Versorgung	3 Ph + N + PE	3 Ph + N + PE	3 Ph + N + PE	3 Ph + N + PE	3 Ph + N + PE
Versorgungsspannung	400V 50 Hz	400V 50 Hz	400V 50 Hz	400V 50Hz	400V 50Hz

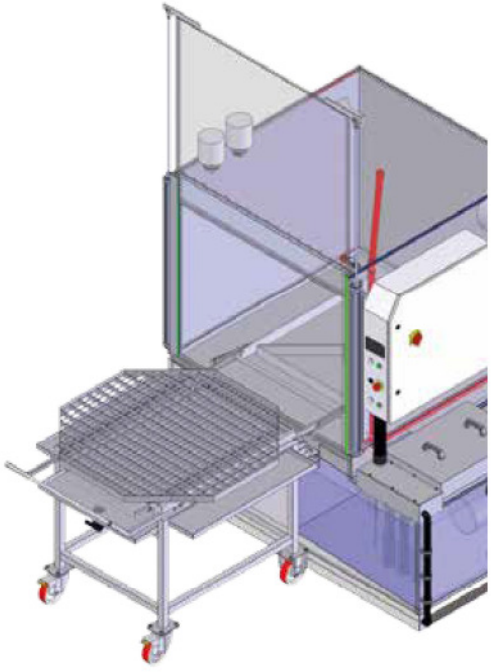

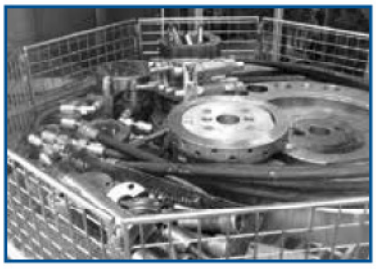

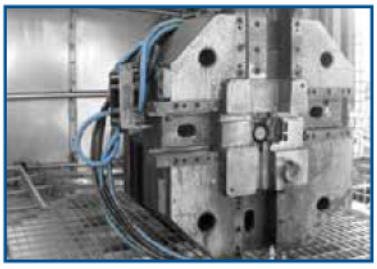

ROBUR 1B

METALLREINIGUNGSMASCHINE
MIT DREHKORB FÜR WERKSTÜCKE
MIT HOHEM VOLUMEN UND GEWICHT

ABMESSUNGEN

DIMENSIONI	ROBUR 1000 1B	ROBUR 1200 1B	ROBUR 1400 1B	ROBUR 1800 1B	ROBUR 2200 1B
L (Breite)	203 cm	226 cm	246 cm	279 cm	326 cm
P (Tiefe)	258 cm	298 cm	330 cm	396 cm	480 cm
HA (Höhe geöffnet)	275 cm	295 cm	315 cm	337 cm	345 cm
HC (Höhe geschlossen)	200 cm	210 cm	220 cm	232 cm	236 cm
DL (Durchmesser Reinigung)	90 cm	110 cm	128 cm	165 cm	200 cm
HL (Reinigungshöhe)	70 cm	80 cm	90 cm	100 cm	100 cm
AC (Ladehöhe)	95 cm	95 cm	95 cm	95 cm	95 cm

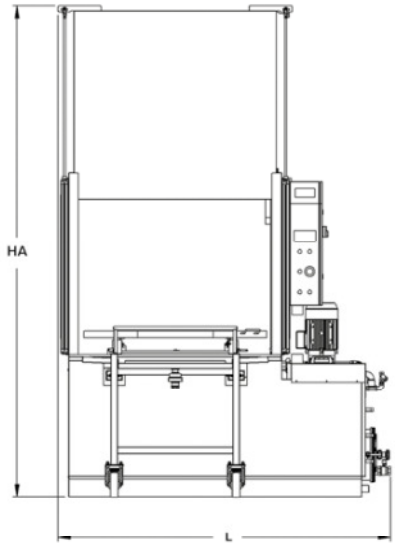

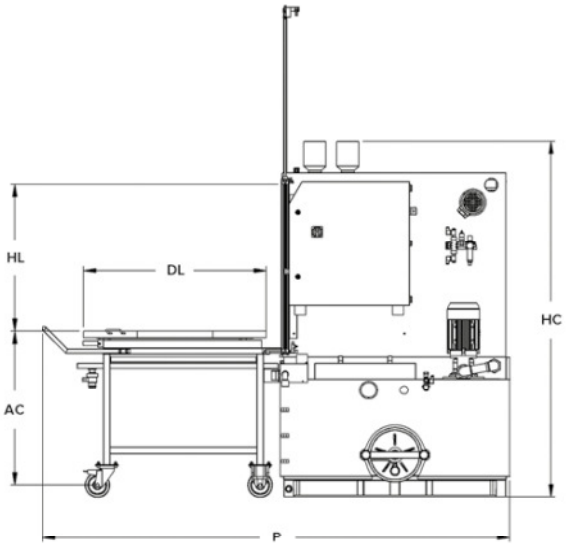

ANSCHLÜSSE

ANSCHLÜSSE	ROBUR 1000 1B	ROBUR 1200 1B	ROBUR 1400 1B	ROBUR 1800 1B	ROBUR 2200 1B
Abfluss Tankflüssigkeit	F 1" 1/4 Gas	F 1" 1/4 Gas	F 1" 1/4 Gas	F 1" 1/4 Gas	F 1" 1/4 Gas
Ölabscheiderablass	M 1/2" Gas	M 1/2" Gas	M 1/2" Gas	M 1/2" Gas	M 1/2" Gas
Ablass Dampfansaugung	Ø 80 mm	Ø 80 mm	Ø 100 mm	Ø 100 mm	Ø 100 mm
Magnetventil Wasserbefüllung	F 1/2" Gas	F 1/2" Gas	F 1/2" Gas	F 1/2" Gas	F 1/2" Gas
Magnetventil Gebläse Druckluft	F 1" Gas	F 1" Gas	F 1" Gas	F 1" Gas	F 1" Gas
Druckluft-Einlass	F 1/4" Gas	F 1/4" Gas	F 1/4" Gas	F 1/4" Gas	F 1/4" Gas
Entleerungspumpe	F 1"1/4 Gas	F 1"1/4 Gas	F 1"1/4 Gas	F 1"1/4 Gas	F 1"1/4 Gas
Schornstein Erdgas/Flüssiggas	Ø 130 mm	Ø 130 mm	Ø 130 mm	Ø 130 mm	Ø 130 mm

ZUBEHÖR

- Erhöhte Höhe der Reinigungskabine [1]
- Trocknung mit Heizwiderstand und Seitenkanal-Luftgebläse mit Luftbürste
- Erhöhung der Ladekapazität der Plattform um 500 kg
- Be- und Entlade-Automatisierung [2]
- Zusätzlicher externer Wagen
- Wärmedämmung des Sackfilters
- Wärmedämmung des parallelen Duplex Sackfilters
- Elektrischer Dampfkondensator zur Minderung des erzeugten Dampfs (S. 39)
- Disoil P LT oder HT (S. 40)
- Ölabscheiderscheibe mit Spezialgetriebemotor
- Doppelte obere Leitung auf halber Höhe, ausschließbar
- Dosiervorrichtung des chemischen Produktes
- Feinmaschiger Kassettenfilter
- Doppelter Sackfilter parallel an der Vorlaufseite der Pumpe aus Edelstahl
- Sackfilter an der Vorlaufseite der Pumpe aus Edelstahl
- Manuelle Reinigung und Gebläse mit Schläuchen und Reinigungsspritze [3]
- Motorisierte Bewegung der Plattform
- Zusätzliche Plattform aus Edelstahl
- Zusätzliche Plattform aus verzinktem Stahl
- Plattform und Strahlenkranz aus Edelstahl AISI 304
- SPS Siemens S1200 - HMI Touchscreen Siemens KTP
- Tankentleerungspumpe
- Hochdruck-Reinigungspumpe
- Eignung für die Verwendung von reibenden Schadstoffen in der Reinigungsflüssigkeit
- Eignung für die Verwendung von stark ätzenden chemischen Produkten
- Fixe Belade-/Entladestellung anstelle des Wagens
- Aufheizung mit Diesel- oder Erdgasbrenner [4]
- Aufheizung mit Wärmetauscher Wasser/Wasser oder Dampf/Wasser
- Einmal-Spülen mit Wasser aus Wassernetz, Entladung im Tank mit Überlaufsensor
- Motorisierte Drehung der Strahlen, feststehende Werkstückträger-Plattform
- Bleichen von internen Schweißstellen
- Gebläse mit Druckluft und unabhängigen Rohren
- Wände für das Gitter, abnehmbar, aus Edelstahl AISI 304
- Belade- und Entladestation (um 130mm reduzierte Höhe) [5]
- Aufbewahrungstank der Anlage aus Edelstahl AISI 304

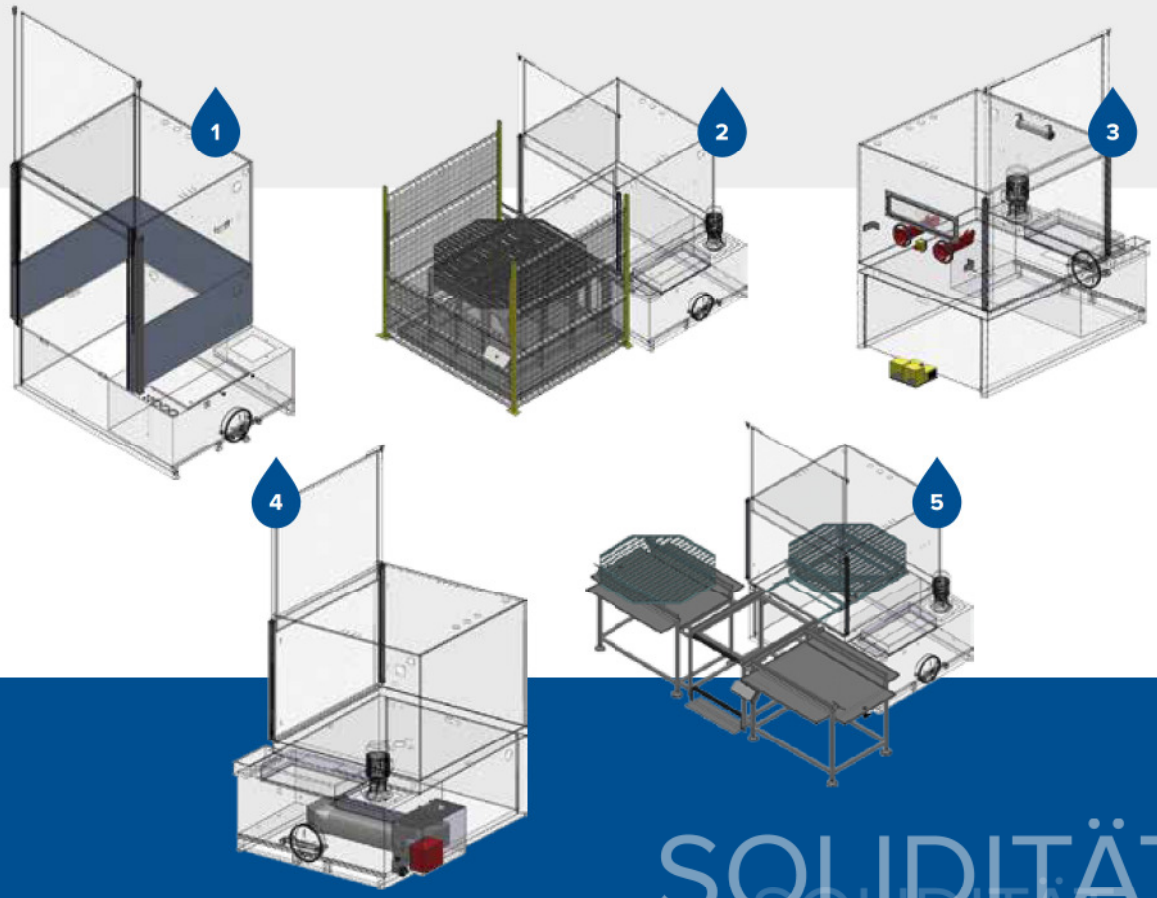

SOLIDITÄT

ROBUR 2B

METALLREINIGUNGSMASCHINE MIT DREHKORB MIT ZWEI ODER MEHR BEHANDLUNGSBÄDERN FÜR WERKSTÜCKE MIT HOHEM VOLUMEN UND GEWICHT

Reinigungsanlage zur automatischen Behandlung von Werkstücken mit hohem Volumen und Gewicht.
Durch die speziellen Strahlen und die langsame Korbdrehung kann eine hervorragende Reinigungsqualität erzielt werden.
Die zwei Tanks mit eigenen Pumpen ermöglichen die automatische Ausführung der Reinigung und des Spülens. Die SPS ermöglicht die Personalisierung der Behandlung.

ROBUR 2B

ROBUR 2B
1000 | 1200 | 1400 1800 | 2200

NIEDRIGTEMPERATUR LT
Einstellbare Höchsttemperatur beträgt 60°C.

HOCHTEMPERATUR HT
Einstellbare Höchsttemperatur beträgt 80°C.

SERIENMÄßIGE

AUSSTATTUNG

- Zeitgesteuerte Dampfabsaugung
- Externer Transportwagen aus Edelstahl Aisi 304 mit Tropfenfänger und Rädern mit Sicherheitsbremse
- Pneumatische ISO-Zylinder und pneumatische Sicherheitsventile zur „Absturzsicherung“
- Kontrolle des Mindestflüssigkeitsstands im Tank zum Schutz von Pumpen und Heizwiderständen
- Kontrolle des maximalen Flüssigkeitsstands in den Tanks und der Magnetventile für den automatischen Wasserzulauf
- Zweihandsteuerung für die Klappenschließung mit Sicherheitssteuerung
- Vertikale, mehrstufige Elektropumpe aus Edelstahl AISI 304 mit Sonderdichtungen
- Kassettenfilter mit 6 Hutfilter aus Edelstahl AISI 304 zum Vorfiltern der Flüssigkeit, die in den Tank zurückfließt
- Doppelmaschiger Filter aus Edelstahl AISI 304 an der Ansaugseite der Pumpe
- Sicherheitsendschalter auf der Klappenöffnung
- Elektroanlage IP65, Verwaltung mit SPS Touchscreen (DGT V4)
- Getriebemotor für Korbdrehung mit Drehmomentbegrenzer und Zentrierfühler
- Verstärkte Plattform aus gepresstem Gitter mit erhöhtem externem Rand aus verzinktem Eisen
- Wöchentliche Programmierung für das Einschalten der Erwärmung und des Ölabscheiders (falls eingebaut)
- Vertikale Elektrowiderstände aus Edelstahl Incoloy
- Von außen zugängliche Tanks und Klammen zur Schlammentladung für eine einfache Reinigung
- Struktur und Bleche aus Edelstahl in Kontakt mit der Flüssigkeit
- Untere Tragstruktur aus Stahl
- Dreifache Dichtung der Klappe (unten, oben und seitlich) und Dichtungen an allen Tankdeckeln
- Lasergefertigte Reinigungs-/Spülleitungen aus Edelstahl AISI 304

Modell HT

- Wärmedämmung gemäß Norm mit Edelstahl AISI 430 Platten

TECHNISCHE DATEN

TECHNISCHE DATEN	ROBUR 1000 2B	ROBUR 1200 2B	ROBUR 1400 2B	ROBUR 1800 2B	ROBUR 2200 2B
Platzbedarf der geschlossenen Maschine (B x T x H)	242 x 258 x 200 cm	265 x 298 x 210 cm	285 x 330 x 220 cm	318 x 396 x 232 cm	365 x 480 x 236 cm
Platzbedarf der geöffneten Maschine (B x T x H)	242 x 258 x 275 cm	265 x 298 x 295 cm	285 x 330 x 315 cm	318 x 396 x 337 cm	365 x 480 x 345 cm
Reinigungskapazität (Ø x HL)	90 x 70 cm	110 x 80 cm	128 x 90 cm	165 x 100 cm	200 x 100 cm
Tragfähigkeit Korb	600 kg	600 kg	600 Kg	800 Kg	1000 Kg
Kapazität Reinigungs-/Spültan	300 lt / 300 lt	400 lt / 400 lt	500 lt / 500 lt	700 lt / 700 lt	800 lt / 800 lt
Reinigungspumpe	4 kw 5 bar 250 lt/min	4 kw 5 bar 280 lt/min	4 kw 5 bar 300 lt/min	5,5 kw 5 bar 350 lt/min	5,5 kw 5 bar 400 lt/min
Hochdruck-Reinigungspumpe	5,5 kw 7,5 bar 250 lt/min	5,5 kw 7,5 bar 280 lt/min	7,5 kw 7,5 bar 300 lt/min	7,5 kw 7,5 bar 350 lt/min	7,5 kw 7,5 bar 400 lt/min
Spülpumpe	2,2 kw 2,5 bar 250 lt/min	2,2 kw 2,5 bar 280 lt/min	2,2 kw 2,5 bar 300 lt/min	3 kw 2,5 bar 350 lt/min	3 kw 2,5 bar 400 lt/min
Aufheizung Reinigungs-/Spülflüssigkei	12,0 kw / 12,0 kw	12,0 kw / 12,0 kw	18,0 kw / 18,0 kw	24,0 kw / 24,0 kw	30,0 kw / 30,0 kw
Mechanische Drehung	0,18 kw	0,18 kw	0,18 kw	0,18 kw	0,18 kw
Dampfabsauger	0,25 kw 320 mc/h	0,25 kw 320 mc/h	0,37 kw 580 mc/h	0,37 kw 580 mc/h	2 x 0,37 kw 1160 mc/h
Scheibenölabscheider	0,09 kw	0,09 kw	0,09 kw	0,09 kw	0,09 kw
Dampfkondensator	0,20 kw	0,20 kw	0,48 kw	0,48 kw	0,48 kw
Tankentleerungspumpe	0,37 kw	0,37 kw	0,37 kw	0,37 kw	0,37 kw
Trocknung	5,2 kw	5,2 kw	5,2 kw	8,2 kw	8,2 kw
Aufheizung Brenner	0,17 kw	0,17 kw	0,17 kw	0,17 kw	0,17 kw
Gebläse (Druckluft 6 bar)	400 mc/h	450 mc/h	550 mc/h	700 mc/h	800 mc/h
Versorgung	3 Ph + N + PE	3 Ph + N + PE	3 Ph + N + PE	3 Ph + N + PE	3 Ph + N + PE
Versorgungsspannung	400V 50 Hz	400V 50 Hz	400V 50 Hz	400V 50Hz	400V 50Hz

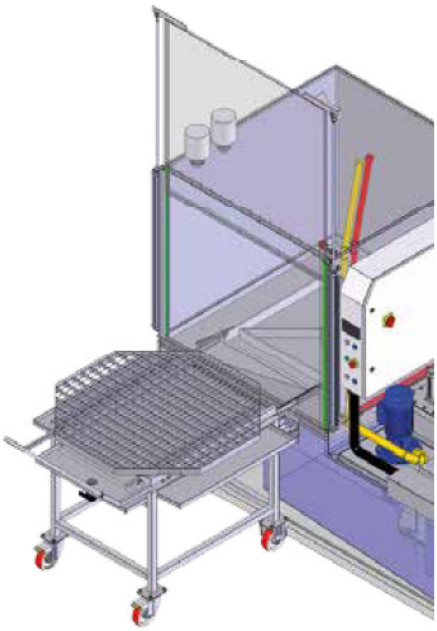

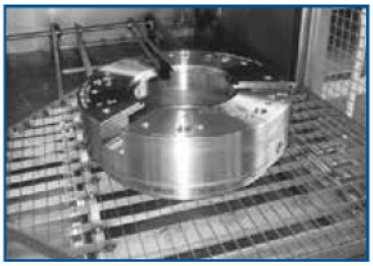

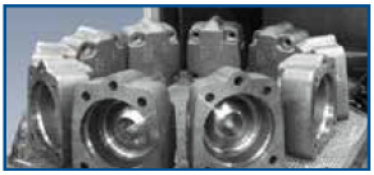

ROBUR 2B

METALLREINIGUNGSMASCHINE MIT DREHKORB MIT ZWEI ODER MEHR BEHANDLUNGSBÄDERN FÜR WERKSTÜCKE MIT HOHEM VOLUMEN UND GEWICHT

ABMESSUNGEN

ABMESSUNGEN	ROBUR 1000 2B	ROBUR 1200 2B	ROBUR 1400 2B	ROBUR 1800 2B	ROBUR 2200 2B
L (Breite)	242 cm	265 cm	285 cm	318 cm	365 cm
P (Tiefe)	258 cm	298 cm	330 cm	396 cm	480 cm
HA (Höhe geöffnet)	275 cm	295 cm	315 cm	337 cm	345 cm
HC (Höhe geschlossen)	200 cm	210 cm	220 cm	232 cm	236 cm
DL (Durchmesser Reinigung)	90 cm	110 cm	128 cm	165 cm	200 cm
HL (Reinigungshöhe)	70 cm	80 cm	90 cm	100 cm	100 cm
AC (Ladehöhe)	95 cm	95 cm	95 cm	95 cm	95 cm

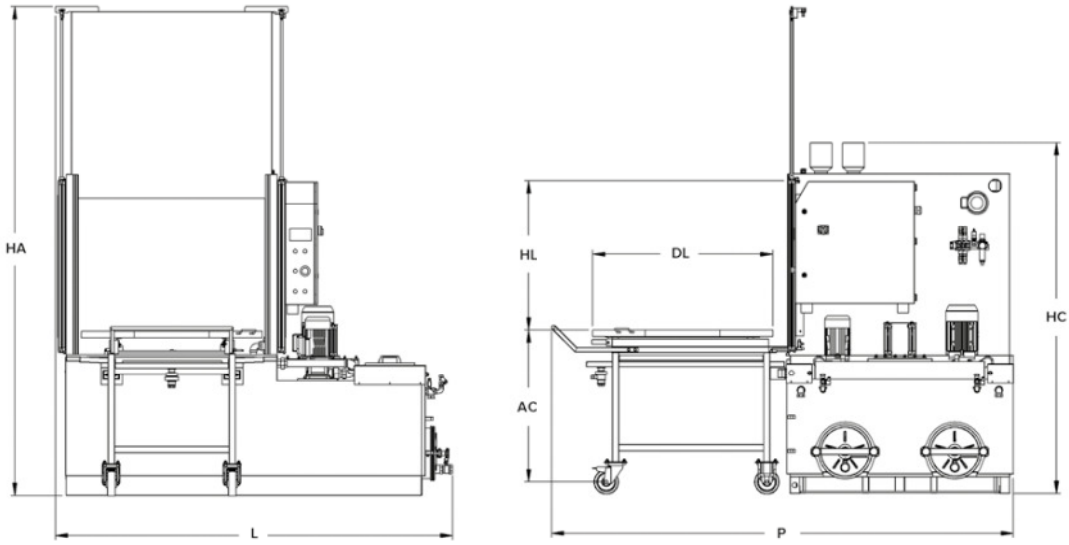

ANSCHLÜSSE

ANSCHLÜSSE	ROBUR 1000 2B	ROBUR 1200 2B	ROBUR 1400 2B	ROBUR 1800 2B	ROBUR 2200 2B
Abfluss Tankflüssigkeit	F 1" 1/4 Gas	F 1" 1/4 Gas	F 1" 1/4 Gas	F 1" 1/4 Gas	F 1" 1/4 Gas
Ölabscheiderablass	M 1/2" Gas	M 1/2" Gas	M 1/2" Gas	M 1/2" Gas	M 1/2" Gas
Ablass Dampfansaugung	Ø 80 mm	Ø 80 mm	Ø 100 mm	Ø 100 mm	Ø 100 mm
Magnetventil Wasserbefüllung	F 1/2" Gas	F 1/2" Gas	F 1/2" Gas	F 1/2" Gas	F 1/2" Gas
Magnetventil Gebläse Druckluft	F 1" Gas	F 1" Gas	F 1" Gas	F 1" Gas	F 1" Gas
Druckluft-Einlass	F 1/4" Gas	F 1/4" Gas	F 1/4" Gas	F 1/4" Gas	F 1/4" Gas
Entleerungspumpe	F 1"1/4 Gas	F 1"1/4 Gas	F 1"1/4 Gas	F 1"1/4 Gas	F 1"1/4 Gas
Schornstein Erdgas/Flüssiggas Brenner	Ø 130 mm	Ø 130 mm	Ø 130 mm	Ø 130 mm	Ø 130 mm

ZUBEHÖR

- Erhöhte Höhe der Reinigungskabine [1]
- Trocknung mit Heizwiderstand und Seitenkanal-Luftgebläse mit Luftbürste
- Be- und Entlade- Automatisierung [2]
- Erhöhung der Ladekapazität der Plattform um 500 kg
- Zusätzlicher externer Wagen
- Elektrischer Dampfkondensator zur Minderung des erzeugten Dampfs (S. 39)
- Wärmedämmung des Sackfilters
- Wärmedämmung des parallelen Duplex Sackfilters
- Disoil P LT oder HT (S. 40)
- Ölabscheiderscheibe mit Spezialgetriebemotor
- Doppelte obere Leitung auf halber Höhe, ausschließbar
- Dosiervorrichtung des chemischen Produktes
- Feinmaschiger Kassettenfilter
- Doppelter Sackfilter parallel an der Vorlaufseite der Pumpe aus Edelstahl
- Duplex Sackfilter parallel an der Vorlaufseite der Pumpe
- Manuelle Reinigung und Gebläse mit Schläuchen und Reinigungsspritze [3]
- Motorisierte Bewegung der Plattform
- Zusätzliche Plattform aus Edelstahl
- Zusätzliche Plattform aus verzinktem Stahl
- Plattform und Strahlenkranz aus Edelstahl AISI 304
- SPS Siemens S1200 - HMI Touchscreen Siemens KTP
- Tankentleerungspumpe
- Hochdruck-Reinigungspumpe
- Fixe Belade-/Entladestellung anstelle des Wagens
- Eignung für die Verwendung von reibenden Schadstoffen in der Reinigungsflüssigkeit
- Eignung für die Verwendung von stark ätzenden chemischen Produkten
- Aufheizung mit Wärmetauscher Wasser/Wasser oder Dampf/Wasser
- Einmal-Spülen mit Wasser aus Wassernetz, Entladung im Tank mit Überlaufsensor
- Motorisierte Drehung der Strahlen, feststehende Werkstückträger-Plattform
- Bleichen von internen Schweißstellen
- Gebläse mit Druckluft und unabhängigen Rohren
- Wände für das Gitter, abnehmbar, aus Edelstahl AISI 304
- Belade- und Entladestation (um 130mm reduzierte Höhe) [4]
- Aufbewahrungstank der Anlage aus Edelstahl AISI 304

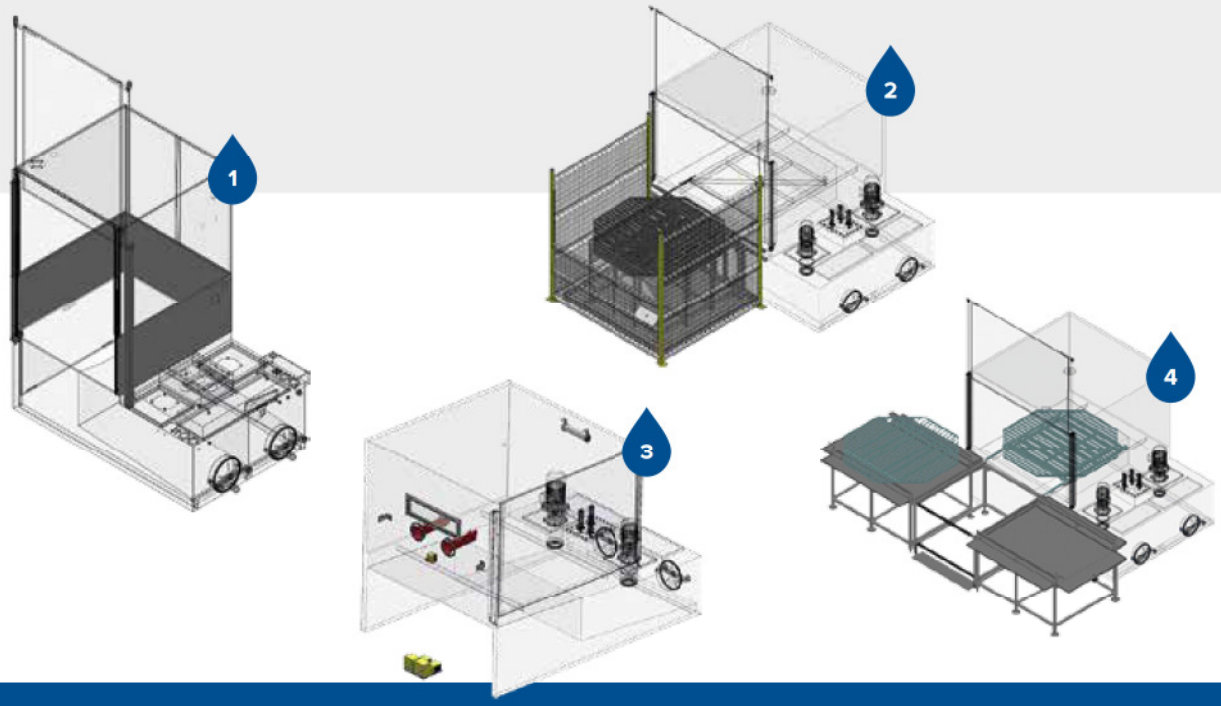

SOLIDITÄT

ROTOR

TAUCHREINIGUNGSANLAGE FÜR KLEINTEILE UND MECHANISCHE WERKSTÜCKE MIT LUFTDICHT VERSCHLOSSENEM ZYKLUS

Der Korb wird manuell oder automatisch in die Korbhalter-Trommel eingesetzt.

Der Start des Behandlungszyklus ist vollkommen automatisiert und durch die SPS mit Touchscreen-Display konfigurierbar.
Die Drehungsart, vollständig oder schwingend, kann in jeder Phase bestimmt werden.
Das Trocknen mit Heißluft mit Gebläse und Heizwiderständen ist inbegriffen, darüber hinaus kann das Trocknen durch das Vakuumsystem gesteigert werden.
Reinigungs- und Spülmöglichkeiten: durch Spritzen oder durch Eintauchen, durch Ultraschall-Tauchreinigung.

ROTOR

ROTOR 1B S | M
ROTOR 2B S | M

HOCHTEMPERATUR HT
Einstellbare Höchsttemperatur beträgt 80°C.

SERIENMÄßIGE

AUSSTATTUNG

- Vollständiger Zugang zur Hinterseite dank dreier Türen (auf der rechten, linken und hinteren Seite), die eine mühelose Wartung ermöglichen.
- Pneumatische Öffnung und Schließung der Klappe mit 4 Zylindern
- Trocknen mit Heißluft mit Seitenkanal-Luftgebläse und Heizwiderständen.
- Standard-Kasten mit Deckel, Netz aus Edelstahl A304, mitgeliefert.
- Bimanuelle Sicherheitssteuerung auf Klappenschließung.
- Vollständige Wärmedämmung.
- Kontrolle des Mindestflüssigkeitsstands im Tank
- Kontrolle des maximalen Flüssigkeitsstands im Tank und Magnetventil für den automatischen Wasserzulauf
- Ölabscheiderscheibe mit Getriebemotor
- Elektropumpe/n aus Edelstahl mit Sonderdichtungen
- Kassettenfilter mit 6 Hutfiltern aus Edelstahl AISI 304 zum Vorfiltern der Flüssigkeit, die in den Tank zurückfließt
- Doppelmaschiger Filter aus Edelstahl AISI 304 an der Ansaugseite der Pumpen angebracht.
- Sicherheitsendschalter auf der Klappenöffnung.
- Zyklusverwaltung und Funktionen mit SPS, äußerem Farb-Touchscreen-Display 4.3".
- Getriebemotor für Korbdrehung mit variabler Geschwindigkeit, vom Inverter gesteuert.
- Äußere Täfelung aus glänzend gestrichene Täfelung.
- Einstellung des Maximalwinkels der Korbschwingung über eine Software, Analoganzeige des Winkels 0/360°.
- Elektrowiderstände aus Edelstahl Incoloy
- Gebläse mit Druckluft
- Struktur und Bleche aus Edelstahl AISI 304
- Lasergefertigte Reinigungsleitungen aus Edelstahl mit Strahlen
- Aufbewahrungstank des Tropfenfängers aus Edelstahl AISI 304

TECHNISCHE DATEN

TECHNISCHE DATEN	ROTOR S	ROTOR M
Platzbedarf der Maschine (B x T x H)	140 x 220 x 220 cm	180 x 260 x 220 cm
Platzbedarf Standard-Korb (B x T x H)	45 x 30 x 18 cm	75 x 50 x 30 cm
Max. Platzbedarf Korb (B x T x H)	45 x 30 x 30 cm	75 x 50 x 50 cm
Tragfähigkeit Korb	50 kg	80 Kg
Tankkapazität	480 lt	890 lt
Fasskapazität	150 lt	470 lt
Standardpumpe	1,5 kw 2,5 bar 200 lt/min	3 kw 2,5 bar 400 lt/min
Hochdruckpumpe (1. Bad)	4,0 kw 6 bar 300 lt/min	5,5 kw 5 bar 400 lt/min
Mechanische Drehung	0,18 kw	0,18 kw
Scheibenölabscheider	0,09 kw	0,09 kw
Entleerungspumpe	0,37 kw	0,37 kw
Trocknung	4,5 kw	4,5 kw
Aufwärmen eines jeden tanks	16 kw	30 kw
Ultraschall	1500 W	4500W
Versorgung	3 Ph + N + PE	3 Ph + N + PE
Versorgungsspannung	400V 50 HZ	400V 50 HZ

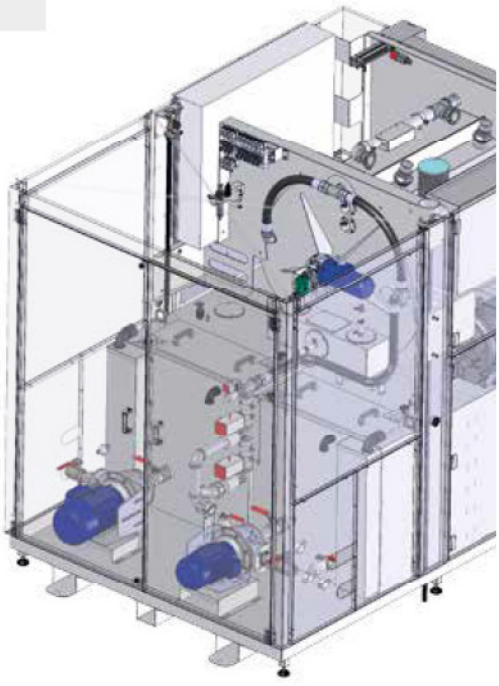

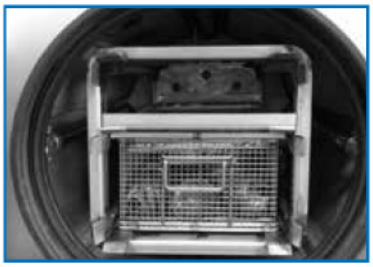

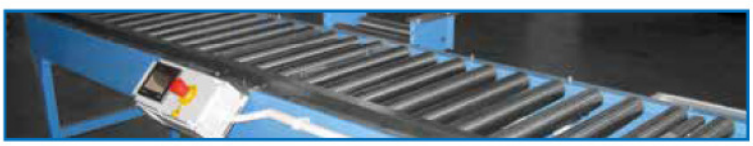

ROTOR

TAUCHREINIGUNGSANLAGE FÜR KLEINTEILE
UND MECHANISCHE WERKSTÜCKE
MIT LUFTDICHT VERSCHLOSSENEM ZYKLUS

ABMESSUNGEN

ABMESSUNGEN	ROTOR S	ROTOR M
L (Breite)	140 cm	180 cm
P (Tiefe)	220 cm	260 cm
H (Höhe)	220 cm	220 cm
AC (Ladehöhe)	120 cm	120 cm
LC (Korbbreite)	45 cm	75 cm
PC (Korbtiefe)	30 cm	50 cm
AS (Standardhöhe Korb)	18 cm	30 cm
AM (Maximalhöhe Korb)	30 cm	50 cm

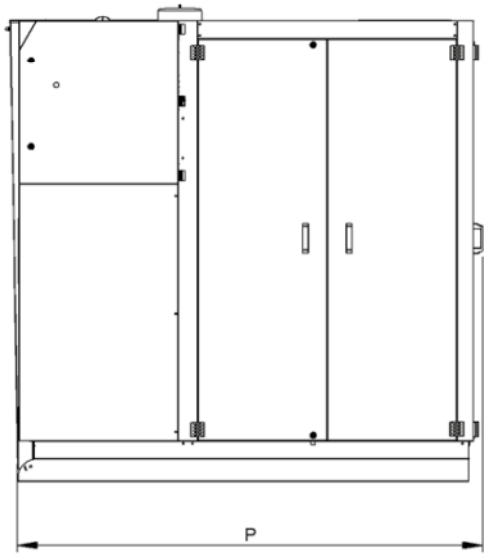

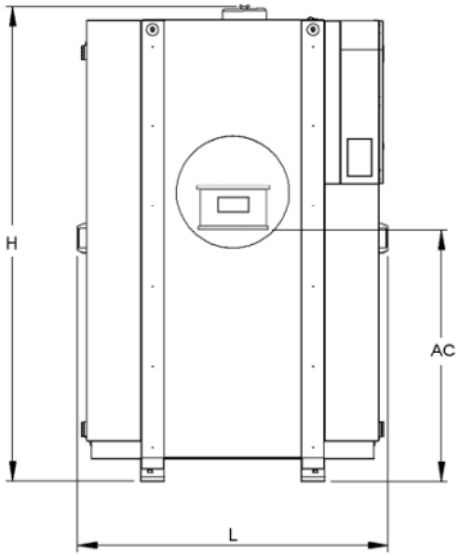

ANSCHLÜSSE

ANSCHLÜSSE	ROTOR S	ROTOR M
Ablassventile Tankentleerung	F 1" 1/4 Gas	F 1" 1/4 Gas
Ablass Tankentleerungspumpe	F 1"1/4 Gas	F 1"1/4 Gas
Einlass Druckluftgebläse	F 3/4" Gas	F 3/4" Gas
Einlass Füll-Magnetventil/e	F 1/2" Gas	F 1/2" Gas
Einlass Druckluft Antriebe	F 1/4" Gas	F 1/4" Gas
Abfluss bei Überlauf	F 1" Gas	F 1" Gas
Ablass Dampfaustritt	F 3" Gas	F 3" Gas

ZUBEHÖR

- Vakuum-Trocknen
- Zusätzlicher Werkstückhalter-Kasten
- Elektrischer Dampfkondensator zur Minderung des erzeugten Dampfs (S. 39)
- Disoil P HT (S. 40)
- Dosiervorrichtung des chemischen Produktes
- Feinmaschiger Kassettenfilter in Reinigungswanne
- Sackfilter an der Vorlaufseite der Reinigungspumpe
- SPS Siemens S1200 - HMI Touchscreen Siemens KTP
- Hochdruck-Reinigungspumpe
- Umwälzpumpe von Spülung zu Reinigung
- Tankentleerungspumpe
- Eignung für die Verwendung von reibenden Schadstoffen in der Reinigungsflüssigkeit
- Eignung für die Verwendung von stark ätzenden chemischen Produkten
- Einzel-Rollenbahn mit manueller Handhabung [1]
- Mehrfach-Rollenbahn mit manueller Handhabung für Kasten-Ansammlung [2]
- Automatische Mehrfach-Rollenbahn für automatische Reinigung der Kästen [3]
- Ultraschall
- Höherer Tragfähigkeit von bis zu 200 kg

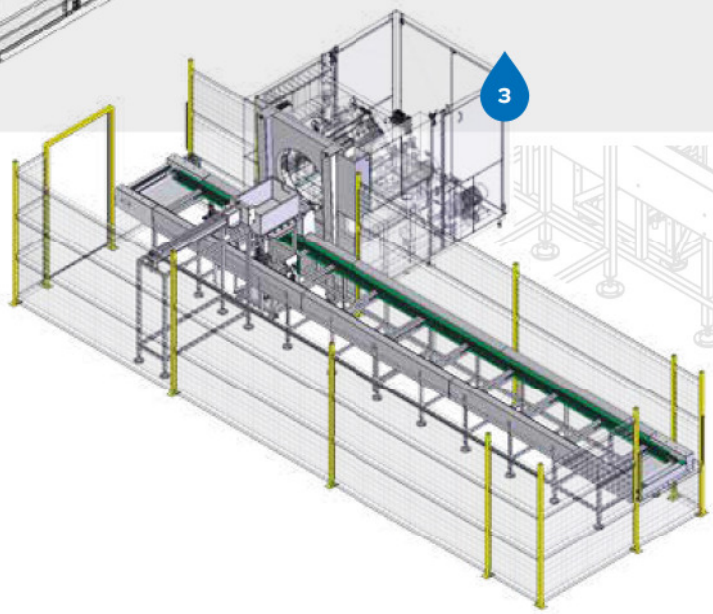

LINEARJET

TEILEREINIGUNGSMASCHINE MIT BEWEGLICHEN STRAHLEN ZUR REINIGUNG VON SPERRIGEN UND SEHR ENGEN UND LANGEN WERKSTÜCKEN

LINEARJET R

LINEARJET V

MIT VERTIKALER TÜR
UND VORDERSEITIGER LADEFLÄCHE

LINEARJET R

MIT AUFKLAPPBAREM DECKEL
UND SCHNELLEM BELADEN VON OBEN

HOCHTEMPERATUR HT

Einstellbare Höchsttemperatur beträgt 80°C.

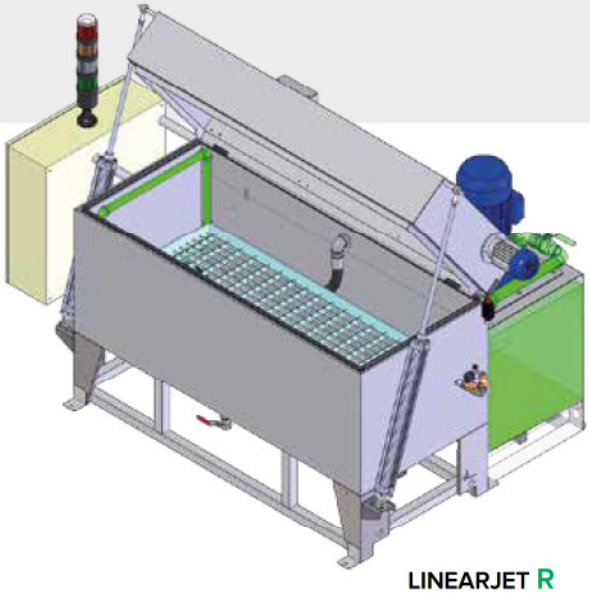

LINEARJET R

SERIENMÄßIGE AUSSTATTUNG

- Zeitgesteuerte Dampfabsaugung
- Auf Wunsch erhöhte Kapazitäten und Abmessungen
- Pneumatische ISO-Zylinder und pneumatische Sicherheitsventile zur „Absturzsicherung“
- Kontrolle des Mindestflüssigkeitsstands im Tank zum Schutz von Pumpe und Heizwiderstand
- Kontrolle des maximalen Flüssigkeitsstands im Tank und Magnetventil für den automatischen Wasserzulauf
- Kassettenfilter mit 6 Hutfiltern aus Edelstahl AISI 304 zum Vorfiltern der Flüssigkeit, die in den Tank zurückfließt
- Filter aus Edelstahl AISI 304 an der Ansaugseite der Pumpe
- Bewegung der Düsenträgerrohre im ganzen Reinigungsbereich
- Verstärkte Plattform aus gepresstem Gitter mit erhöhtem externem Rand aus verzinktem Eisen
- Struktur und Bleche aus Edelstahl AISI 304
- Lasergefertigte Reinigungsleitungen aus Edelstahl AISI 304

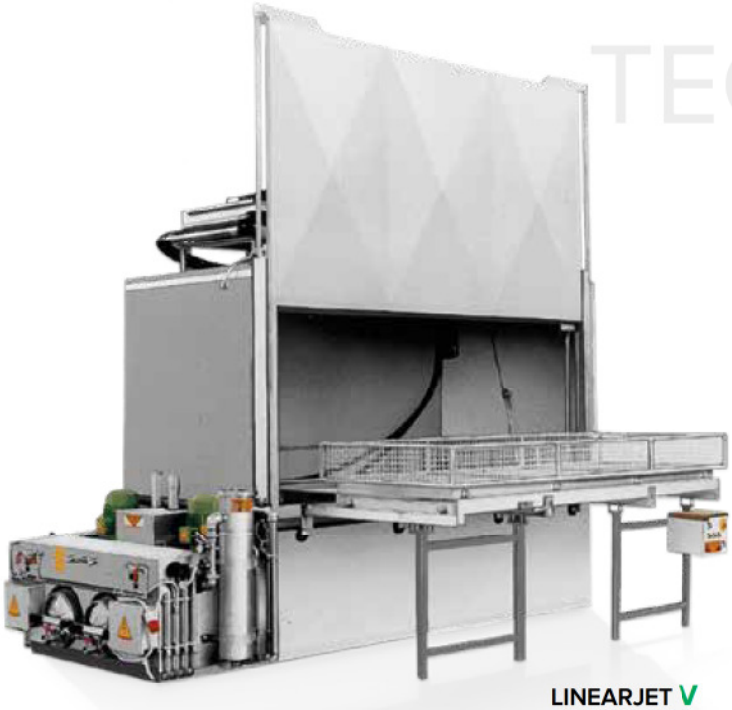

LINEARJET V

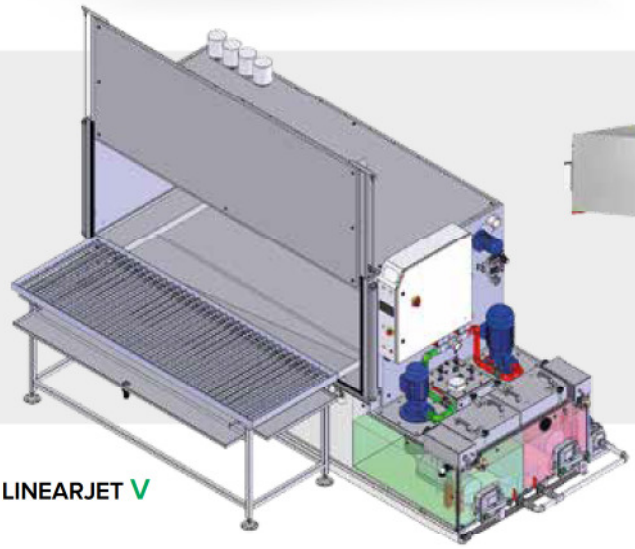

LINEARJET V

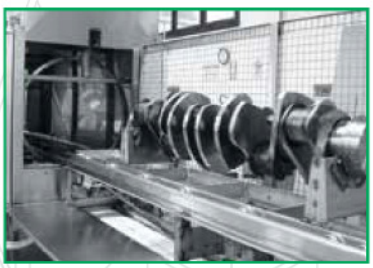

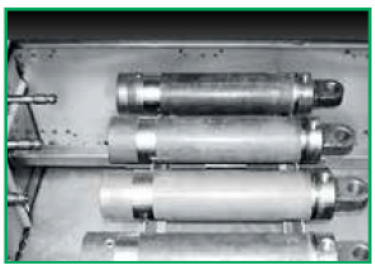

ROBOCLEAN

KALIBRIERTE UND HOCHPERSONALISIERTE REINIGUNG ZUR BEHANDLUNG VON SPEZIALWERKSTÜCKEN

Diese Maschinen wurde dazu entworfen, um einen hohen Reinigungsgrad bei komplexen Werkstücken zu erzielen.

Denn der Behandlungsbereich und das Behandlungssystem werden am 3D-Modell des Werkstückes untersucht. Dank des hohen Personalisierungsgrades können Spülungs-Logiken der inneren Kanäle der Werkstücke eingefügt werden, um eine vollständige Reinigung zu garantieren.

ROBOCLEAN 1B - 80
ROBOCLEAN 2B - 80

HOCHTEMPERATUR HT
Einstellbare Höchsttemperatur beträgt 80°C.

ROBOCLEAN

SERIENMÄSSIGE

AUSSTATTUNG

- Pneumatische Öffnung und Schließung der Klappe mit 4 Zylindern
- Getrennter Schaltschrank mit Fernsteuerung
- Zeitgesteuerte Dampfabsaugung
- Wärmedämmung gemäß Norm mit Edelstahl AISI 430 Platten
- Kontrolle des Mindestflüssigkeitsstands im Tank zum Schutz von Pumpe und Heizwiderstand
- Kontrolle des maximalen Flüssigkeitsstands im Tank und Magnetventil für den automatischen Wasserzulauf
- Vertikale, mehrstufige Elektropumpe aus Edelstahl AISI 304 mit Sonderdichtungen
- Kassettenfilter mit 6 Hutfiltern aus Edelstahl AISI 304 zum Vorfiltern der Flüssigkeit, die in den Tank zurückfließt
- Filter aus Edelstahl AISI 304 an der Ansaugseite der Pumpe
- Sicherheitsendschalter auf der Öffnung des Deckels
- Wannenrand Dichtung
- Elektroanlage IP65, Verwaltung mit SPS Touchscreen (DGT V4)
- Wöchentliche Programmierung für das Einschalten der Erwärmung und des Ölabscheiders (falls eingebaut)
- Elektrowiderstand aus Edelstahl
- Vom Kabinenäußeren zugänglicher Tank mit Schotten für den Schlammabsetzbereich
- Struktur und Bleche aus Edelstahl

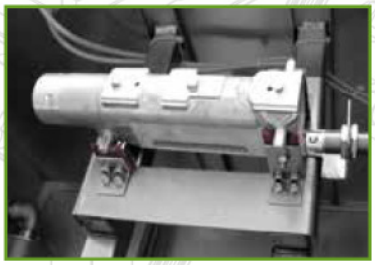

Diese Anlage mit ihren kompakten Abmessungen und der manuellen oder robotergesteuerten Be- und Entlademöglichkeit, eignet sich sehr gut, um in Roboterzellen eingesetzt zu werden, sowohl am Ende einer Fertigungslinie als auch zur Zwischenreinigung. Es ist außerdem möglich, dieselbe Anlage zur Reinigung verschiedener Werkstücke zu verwenden, dank der Austauschbarkeit der Positionierungs- und Reinigungsvorlagen.

TECHNISCHE DATEN

TECHNISCHE DATEN	ROBOCLEAN 80
Platzbedarf der geschlossenen Maschine (B x T x H)	145 x 205 x 140 cm
Platzbedarf der offenen Maschine (B x T x H)	144 x 205 x 192 cm
Tankkapazität	500 lt
Reinigungspumpe	2,2 kw 3 bar 200 lt/min
Hochdruckreinigungspumpe	3 kw 6 bar 200 lt/min
Aufheizung Reinigungs	20,0 kw
Dampfabsauger	0,25 kw
Scheibenölabscheider	0,09 kw
Dampfkondensator	0,28 kw
Tankentleerungspumpe	0,37 kw
Versorgung	3 Ph + N + PE
Versorgungsspannung	400V 50Hz

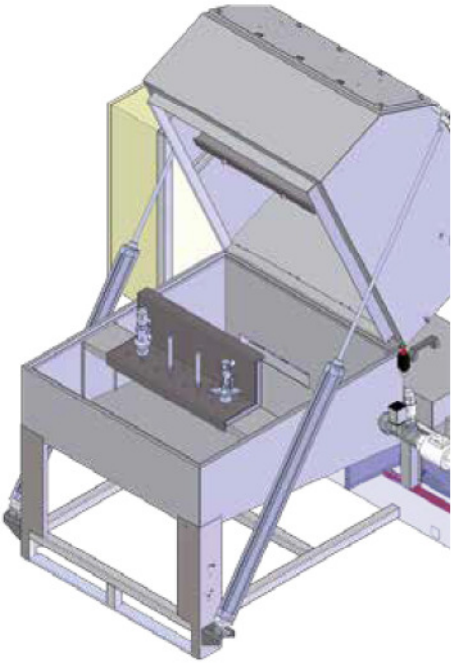

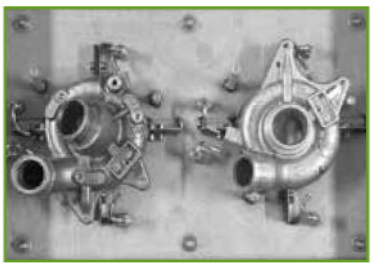

ROBOCLEAN

KALIBRIERTE UND HOCHPERSONALISIERTE REINIGUNG ZUR BEHANDLUNG VON SPEZIALWERKSTÜCKEN

ABMESSUNGEN

ABMESSUNGEN	ROBOCLEAN 80
L (Breite)	145 cm
P (Tiefe)	205 cm
H (Höhe)	192 cm
AC (Ladehöhe)	80 cm
HA (Öffnungswinkel)	60°

ANSCHLÜSSE

ANSCHLÜSSE	ROBOCLEAN 80
Abfluss Tankflüssigkeit	F 1" Gas
Ölabscheiderablass	M 1/2" Gas
Ablass Dampfabsaugung	Ø 80 mm
Magnetventil Wasserbefüllung	F 1/2" Gas
Magnetventil Druckluftgebläse	F 1" Gas
Druckluft für puffer und zylinder	F 1/4" Gas
Entleerungspumpe	F 1"1/4 Gas

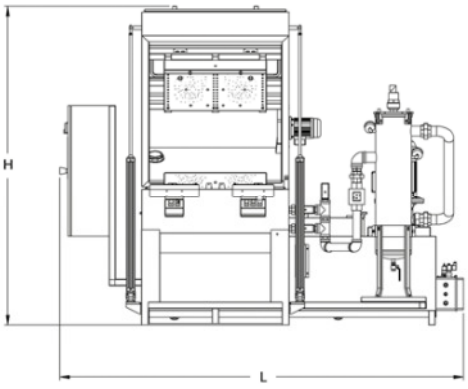

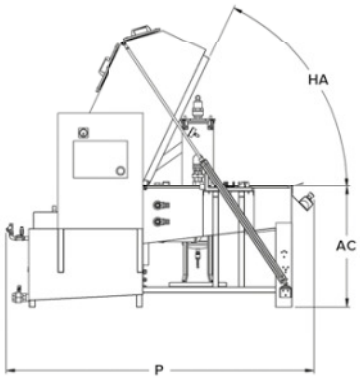

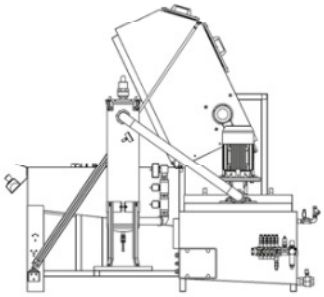

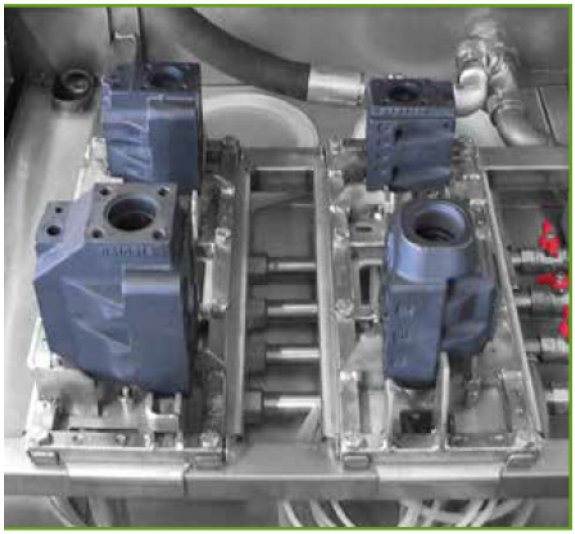

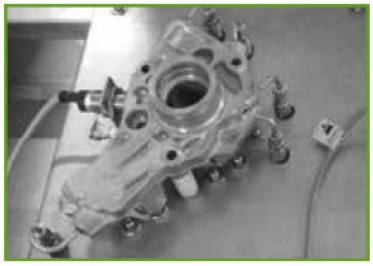

ZUBEHÖR

- Elektrischer Dampfkondensator zur Minderung des erzeugten Dampfs (S. 39)
- Disoil P HT (S. 40)
- Dosiervorrichtung des chemischen Produktes
- Feinmaschiger Kassettenfilter
- Sackfilter mit Wärmedämmung
- Doppelter Sackfilter parallel an der Vorlaufseite der Pumpe aus Edelstahl, gedämmt.
- Spülung der inneren Hohlräume
- Schnittstelle mit dem Roboter für Be- und Entladearbeiten
- SPS Siemens S1200 - HMI Touchscreen Siemens KTP
- Tankentleerungspumpe
- Hochdruck-Reinigungspumpe
- Eignung für die Verwendung von reibenden Schadstoffen in der Reinigungsflüssigkeit
- Sensoren zur Erfassung der Anwesenheit/ Abwesenheit eines Werkstückes
- Gebläse mit Druckluft
- Aufbewahrungstank der Anlage aus Edelstahl AISI 304

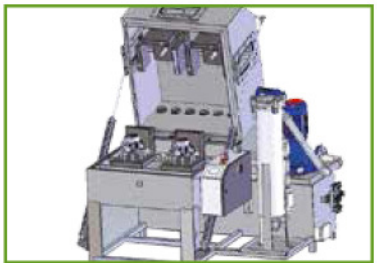

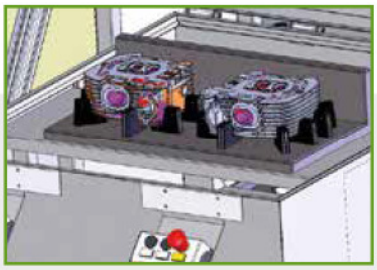

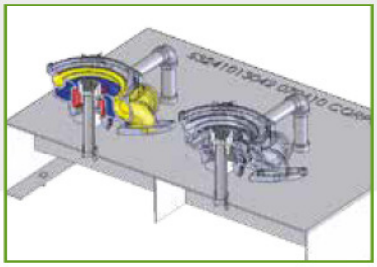

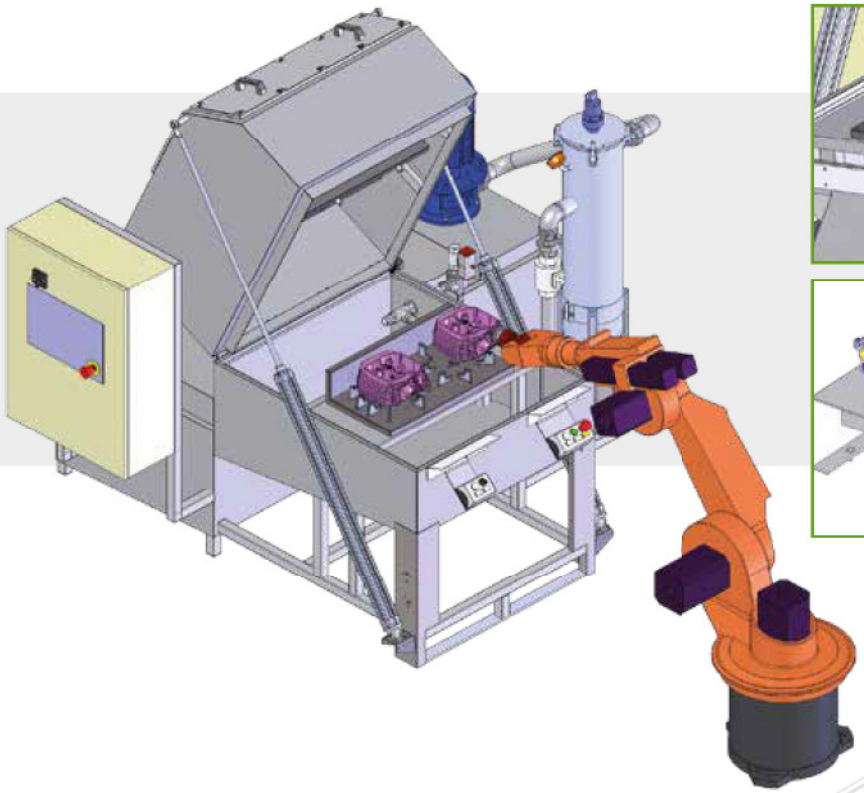

PRÄZISION

ROUNDJET

TEILEREINIGUNGSMASCHINE ZUR BEHANDLUNG VON SPEZIALWERKSTÜCKEN, MIT ZYKLUSZEITEN UNTER 3 SEKUNDEN

Der Behandlungszyklus besteht aus sechs Phasen.

Die Ladestation ermöglicht das kontinuierliche (schrittweise) Drehen und den Ablauf aller Behandlungsphasen,
bis das Werkstück zum Ausladen wieder in die Ausgangsstellung gebracht wird. Ihr Gebrauch empfiehlt sich vor allem in Roboterzellen (die Präzision der Positionierung beträgt +/- 0,5 mm), Dennoch kann sie auch von einem Bediener mit manueller Be- und Entladung verwendet werden.

ROUNDJET

ROUNDJET 1B
1000 | 1200 | 1400 | 1800

HOCHTEMPERATUR HT

Einstellbare Höchsttemperatur beträgt 80°C.

SERIENMÄßIGE

AUSSTATTUNG

- Getrennter Schaltschrank mit Fernsteuerung
- Zeitgesteuerte Dampfabsaugung
- Wärmedämmung gemäß Norm mit Edelstahl AISI 430 Platten
- Kontrolle des Mindestflüssigkeitsstands im Tank zum Schutz von Pumpe und Heizwiderstand
- Kontrolle des maximalen Flüssigkeitsstands im Tank und Magnetventil für den automatischen Wasserzulauf
- Vertikale, mehrstufige Elektropumpe aus Edelstahl AISI 304 mit Sonderdichtungen
- Kassettenfilter mit 6 Hutfilter aus Edelstahl AISI 304 zum Vorfiltern der Flüssigkeit, die in den Tank zurückfließt
- Filter aus Edelstahl AISI 304 an der Ansaugseite der Pumpe
- Sicherheitsendschalter auf der Öffnung des Deckels
- Dichtung am Wannenrand aus EPDM
- Elektroanlage IP65, Verwaltung mit SPS Touchscreen (DGT V4)
- Werkstück-Positionierungsvorlage
- Positionierte Reinigungsvorlagen, vollständige Abbildung aller Löcher und der Aufbewahrungsbereiche der Schadstoffe
- Wöchentliche Programmierung für die Aktivierung der Erwärmung und des Ölabscheiders (falls eingebaut)
- Elektrowiderstand aus Edelstahl Incoloy
- Tank vom Kabinenäißeren zugänglich
- Struktur und Bleche aus Edelstahl

SCHNELLIGKEIT
SCHNELLIGKEIT

ZUBEHÖR

- Elektrischer Dampfkondensator zur Minderung des erzeugten Dampfs (S. 39)
- Disoil P HT (S. 40)
- Dosiervorrichtung des chemischen Produktes
- Feinmaschiger Kassettenfilter
- Duplex Sackfilter parallel an der Vorlaufseite der Pumpe, gedämmt
- Sackfilter mit Wärmedämmung
- Spülung der inneren Hohlräume
- Schnittstelle mit dem Roboter für Be- und Entladearbeiten
- SPS Siemens S1200 - HMI Touchscreen Siemens KTP
- Tankentleerungspumpe
- Hochdruck-Reinigungspumpe
- Eignung für die Verwendung von reibenden Schadstoffen
- Sensoren zur Erfassung der Anwesenheit/ Abwesenheit eines Werkstückes
- Aufbewahrungstank der Anlage aus Edelstahl AISI 304

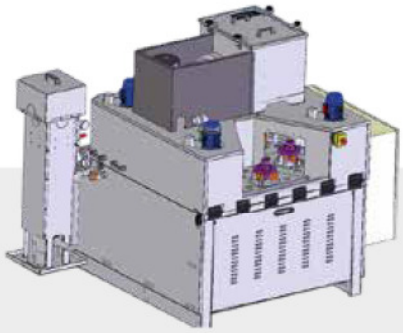

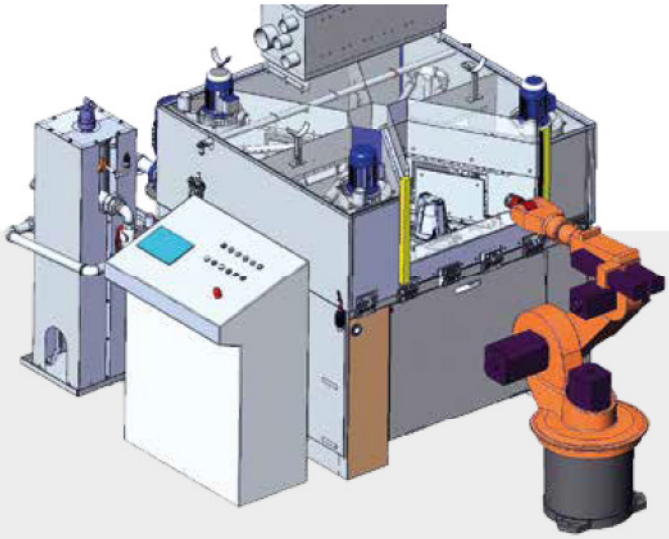

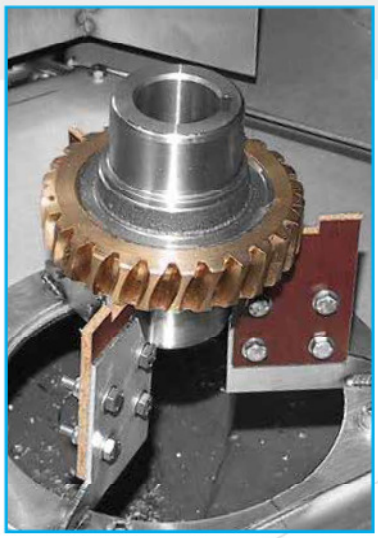

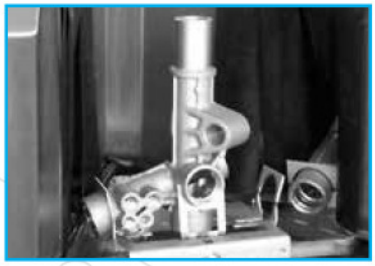

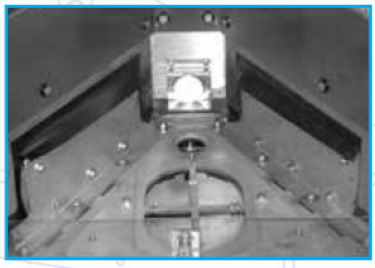

TUNNEL

TUNNEL ZUR MEHRSTUFIGEN METALLREINIGUNG FÜR MECHANISCHE WERKSTÜCKE, DIE KOMPLEX SIND UND SERIENMÄSSIG HERGESTELLT WERDEN

Die Anlage besteht aus verschiedenen Behandlungskammern für die Reinigung, die Spülung, das Ausblasen und das Trocknen.

Je nach Bedarf können diese einstufig oder mehrstufig mit abschließender Trocknung sein.
Alle Eingriffe werden automatisch an den Werkstücken vorgenommen, die vom Förderband gezogen werden.

LINEARER UND OVALER TUNNEL MIT FÖRDERBAND

ZUR REINIGUNG VON VERSCHIEDENEN FORMEN UND DIMENSIONEN MIT GEMISCHTER POSITIONIERUNG

LINEARER UND OVALER TUNNEL MIT SCHRITTWEISER PALETTEN-LADESTATION

ZUR KALIBRIERTEN BEHANDLUNG VON TECHNOLOGISCH HOCHKOMPLEXEN WERKSTÜCKEN

TUNNEL SCHLÄUCHE

ZUR INNEREN UND ÄUSSEREN BEHANDLUNG VON PROFILEN VERSCHIEDENER FORMEN UND DIMENSIONEN

NIEDRIGTEMPERATUR LT

Einstellbare Höchsttemperatur beträgt 60°C.

HOCHTEMPERATUR HT

Einstellbare Höchsttemperatur beträgt 80°C.

LINEARER TUNNEL

VORTEILE

- Senkung der Verwaltungs- und Produktionskosten, dank der hohen Effizienz und der Möglichkeit, diese Maschinen in automatische Produktionsbereiche einzugliedern.
- Senkung der Kosten, dank des Einsatzes von biologisch abbaubaren und nicht umweltschädlichen chemischen Reinigungsmitteln.
- Hoher Grad der Automatisierung des Reinigungszyklus.
- Optimierung der Behandlungsparameter unter Wegfall der ständigen Kontrolle seitens der Facharbeiter.
- Möglichkeit, „technologisch komplexe" Werkstücke zu reinigen, die zur Produktion einer großen Stückzahl bestimmt sind und sich durch ein hohes Maß an Schlussqualität auszeichnen.
- Möglichkeit, die Produktivität zu erhöhen und die Effizienz einer jeden Produktionslinie zu erhöhen.

OVALER **TUNNEL**

TUNNEL SCHLÄUCHE

SERIENMÄSSIGE

AUSSTATTUNG

- Elektrische Dampfabsaugung
- Vorschub mittels Getriebemotor (Geschwindigkeit mit Inverter einstellbar)
- Fotozellen-Barriere im Entladebereich (falls keine robotergesteuerte Entladung vorhanden ist)
- Vollständige Wärmedämmung aus Edelstahl zur Verringerung der Betriebskosten
- Siemens Elektrozubehör
- Kontrolle des Mindestflüssigkeitsstands im Tank zum Schutz von Pumpe und Heizwiderstand
- Kontrolle des maximalen Flüssigkeitsstands im Tank und Magnetventil für den automatischen Wasserzulauf
- Elektropumpe aus Edelstahl AISI 304 mit Sonderdichtungen für hohe Druck- und Durchsatzwerte
- Kassettenfilter mit 6 Hutfilter aus Edelstahl AISI 304 zum Vorfiltern der Flüssigkeit, die in den Reinigungstank zurückfließt
- Filter aus Edelstahl AISI 304 an der Ansaugseite der Pumpen
- Elektroanlage IP65, Verwaltung mit SPS Touchscreen (DGT V4)
- Integrierte wöchentliche Programmierung für das Einschalten der Erwärmung und des Ölabscheiders (falls eingebaut)
- Elektrowiderstände aus Edelstahl Incoloy
- Sicherheitssensoren zur Gewährleistung der Verwendung in Sicherheit seitens der Bediener
- Struktur und Bleche aus Edelstahl AISI 404
- Lasergefertigte Reinigungs-/Spülleitungen aus Edelstahl AISI 304

TUNNEL

TUNNEL ZUR MEHRSTUFIGEN METALLREINIGUNG FÜR MECHANISCHE WERKSTÜCKE, DIE KOMPLEX SIND UND SERIENMÄSSIG HERGESTELLT WERDEN

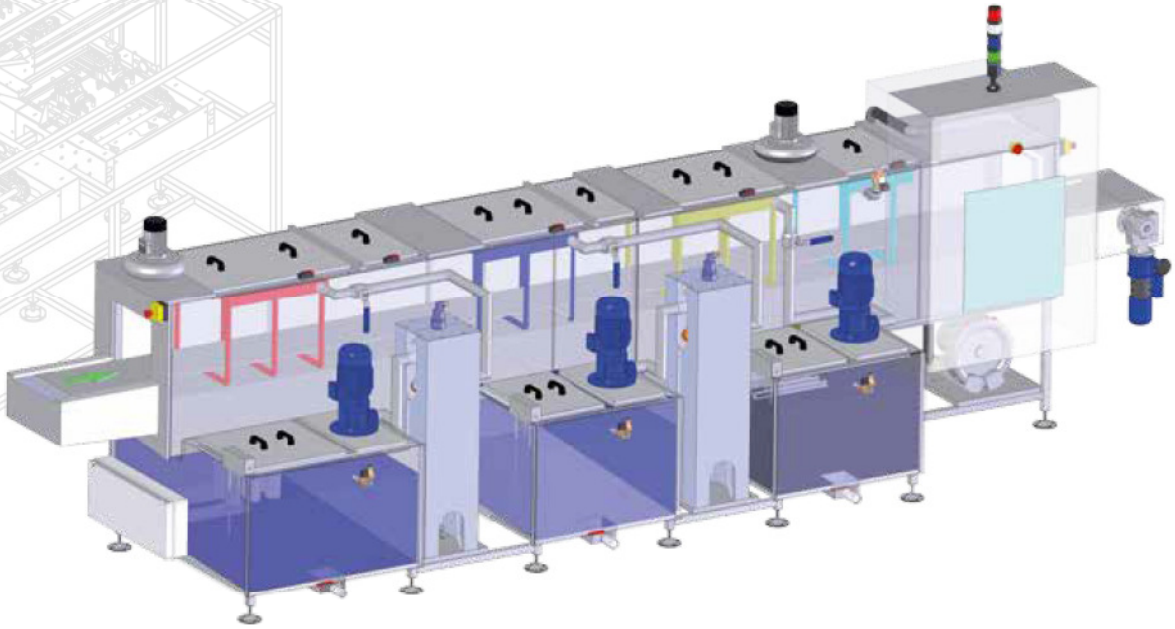

ZUBEHÖR

- Weitere Personalisierungen auf Anfrage
- Getrennter Schaltschrank mit Fernsteuerung
- Vorschub schrittweiser Transport mit Spezialpaletten
- Fotozellenbarriere auf Be- und/oder Entladebereich
- Elektrischer Dampfkondensator zur Minderung des erzeugten Dampfs (S. 39)
- Disoil P LT oder HT (S. 40)
- Ölabscheiderscheibe mit Spezialgetriebemotor
- Aufteilung der zu reinigenden Werkstücke in nebeneinander liegende Reihen mit linearen Führungen
- Dosiervorrichtung des chemischen Produktes
- Sackfilter mit Wärmedämmung
- Roboter-Schnittstelle für automatisches Beladen der Werkstücke
- Roboter-Schnittstelle für Entladen der Werkstücke (nur bei Tunnel mit Paletten)
- SPS Siemens S1200 - HMI Touchscreen Siemens KTP
- Tankentleerungspumpe
- Hochdruck-Reinigungspumpe
- Kalibrierte Behandlungsstellung, Stopp-Position, pneumatische Spülung
- Eignung für die Verwendung von stark ätzenden chemischen Produkten
- Eignung für die Entfernung von reibenden Schadstoffen von den behandelten Werkstücken
- Externe Rohrverbindungsstücke aus Edelstahl
- Rampe mit Pumpe für hohen Durchsatz
- Aufheizung mit Diesel- oder Erdgasbrenner
- Bleichen von internen Schweißstellen
- Blechrutsche im Entladebereich
- Sensoren zur Erfassung der Anwesenheit/Abwesenheit eines Werkstückes
- Leuchtsäule zur Anzeige des Anlagenstatus
- Modell mit anderen Versorgungsspannungen
- Aufbewahrungstank der Anlage aus Edelstahl AISI 304

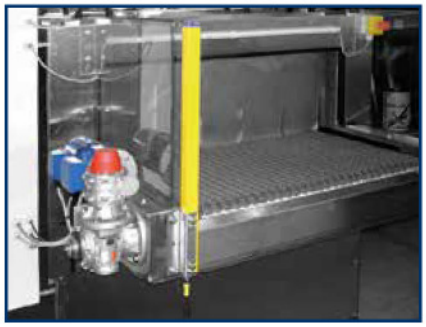

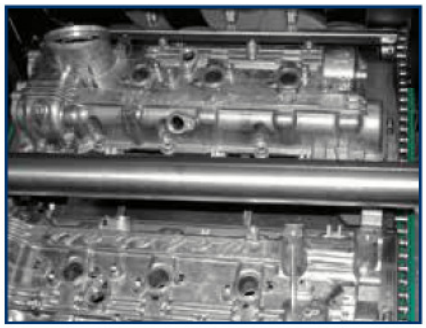

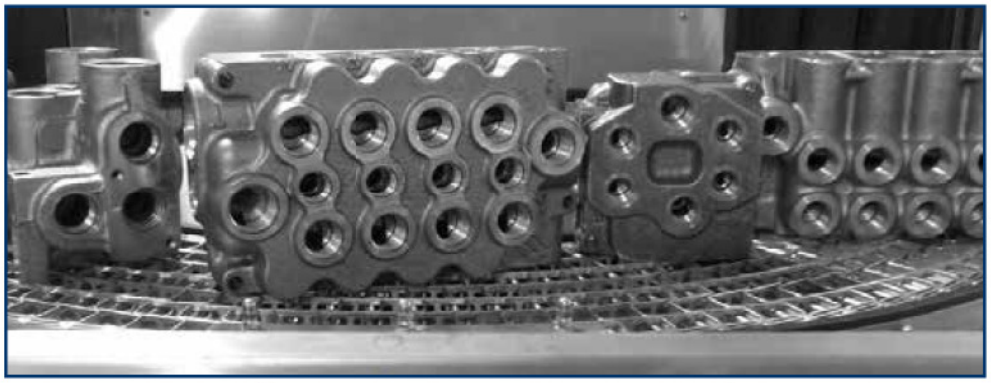

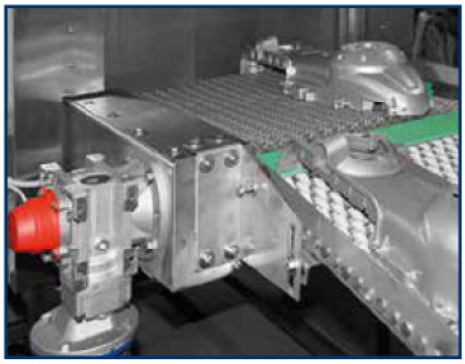

AUTOMATISIERUNG

AUTOMATISIERUNG

INTEGRIERTE

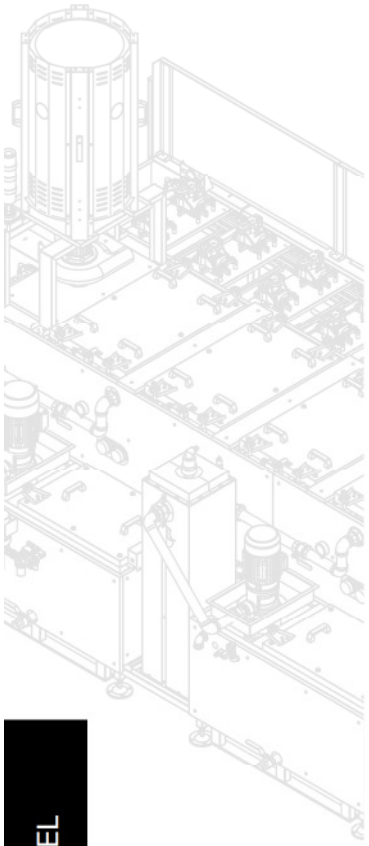

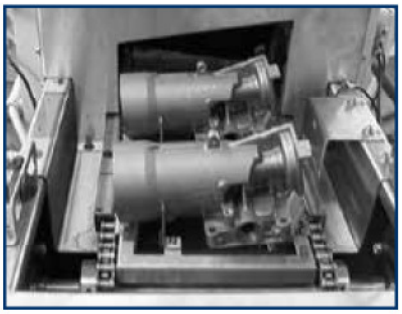

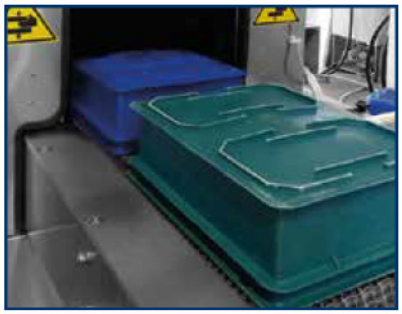

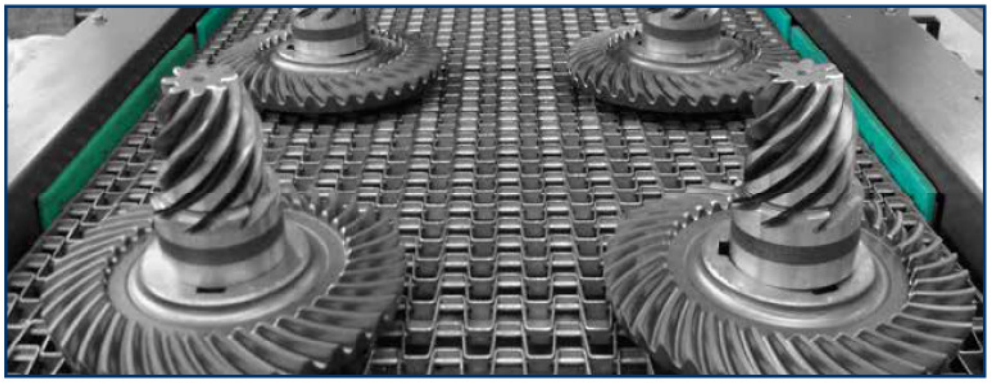

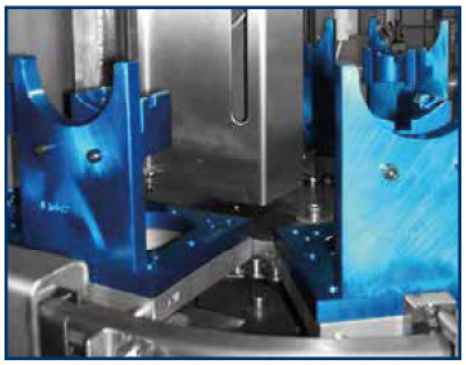

AUTOMATISIERUNG

AUTOMATISIERUNG

INTEGRIERTE

ZENTRIFUGAL - KONDENSATOR

Das neue System der Zentrifugalkondensation, von TEKNOX entworfen und patentiert, hat zu einer bedeutenden Senkung des erzeugten Dampfes und der Ausrüstungskosten beigetragen.

Falls der äußere Anschluss der Dampfabsaugung nicht möglich sein sollte, wird der Gebrauch dieses Systems empfohlen. Der Kondensator ist mit Rädern für eine einfache Positionierung ausgestattet und kann auf bereits in Betrieb gesetzte Maschine installiert oder in neue Anlagen integriert werden. Diese Vorrichtung kann ausschließlich mit Anlagen verwendet werden, die Reinigungsmittel auf Wasserbasis verwenden und weder für Bediener noch für Umwelt gefährlich sind.

KONDENSATOR

KONDENSATOR S

FÜR EINE LEITUNG MIT Ø 80 MM

KONDENSATOR M

FÜR EINEN SCHLAUCH MIT Ø 100 MM

TECHNISCHE DATEN UND ANSCHLÜSSE

TECHNISCHE DATEN UND ANSCHLÜSSE	KONDENSATOR S	KONDENSATOR M
Platzbedarf der Maschine (B x T x H)	770 x 770 x 1600 H	1000 x 1000 x 1600 H
Durchmesser Dampfschlauch	80 mm	100 mm
Durchmesser Schlauch Kondensatrückfluss	16 mm	16 mm
Leistung Lüfter	0,20 kW	0,48 kW
Förderstrom Lüfter	5200 mc/h	9000 mc/h
Versorgungsspannung	400V 3 Ph 50Hz	400V 3 Ph 50Hz

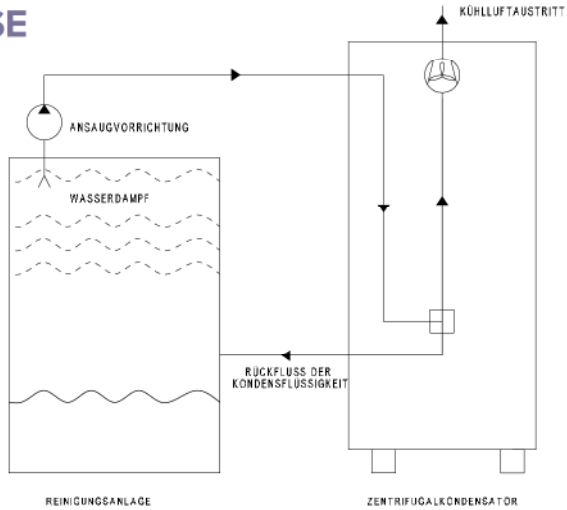

DISOIL P

ÖLABSCHEIDER FÜR FREIE, NICHT EMULSIONIERTE ÖLE FÜR REINIGUNGSBÄDER

Disoil P ist eine Anlage, die die automatische Entfernung der nicht löslichen Öle aus den Tanks der Reinigungsanlagen ermöglicht.

Während der Behandlung werden das Wasser und das Öl aus den Tanks angesaugt und dank des verschiedenen spezifischen Gewichtes getrennt. Das Öl wird in einem entsprechenden Fass gesammelt, um es zur Wiederverwertung oder zur Aufbereitung weiterzuleiten.
Das regenerierte Wasser kann erneut im Produktionszyklus eingesetzt werden.

DISOIL P

NIEDRIGTEMPERATUR LT
Behandlung der Flüssigkeit bei Temperaturen unter 60°C.

HOCHTEMPERATUR HT
Behandlung der Flüssigkeit bei Temperaturen über 60°C.

TECHNISCHE DATEN UND ANSCHLÜSSE

TECHNISCHE DATEN UND ANSCHLÜSSE	DISOIL P
Platzbedarf der Maschine (B x T x H)	700 x 600 x 1100 cm
Pumpendurchsatz	bis 800 l/h
Versorgungsdruck und Verbrauch	2 bar - 150 Nl/m
Gesamtkapazität	100 l

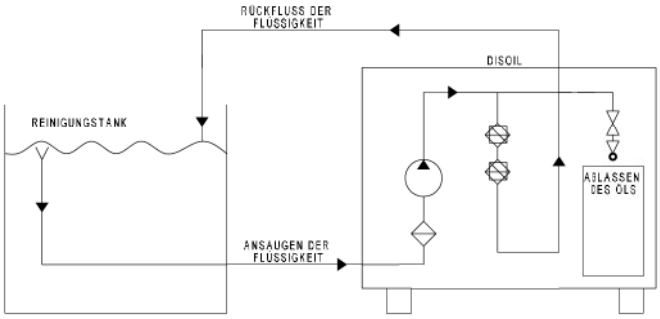

VORTEILE

- Wiederverwendung und längere Nutzungsdauer der Reinigungsflüssigkeit
- Es besteht nicht aus Verbrauchsmaterial und benötigt auch kein Personal für den Betrieb.
- Verringert die Wartungs- und Entsorgungskosten
- Trägt nicht zum Bakterienwachstum bei, welches zu unangenehmen Gerüchen führt
- Kann mit der Wochenzeitschaltuhr verbunden werden (falls in der Ausstattung einer TEKNOX Reinigungsanlage mitgeliefert).
- Höherer Grad an Sauberkeit der behandelten Werkstücke
- Verändert eventuelle Reinigungsmittelanteile nicht.